# Banco Faz LED

Diseño Ramón Esteve

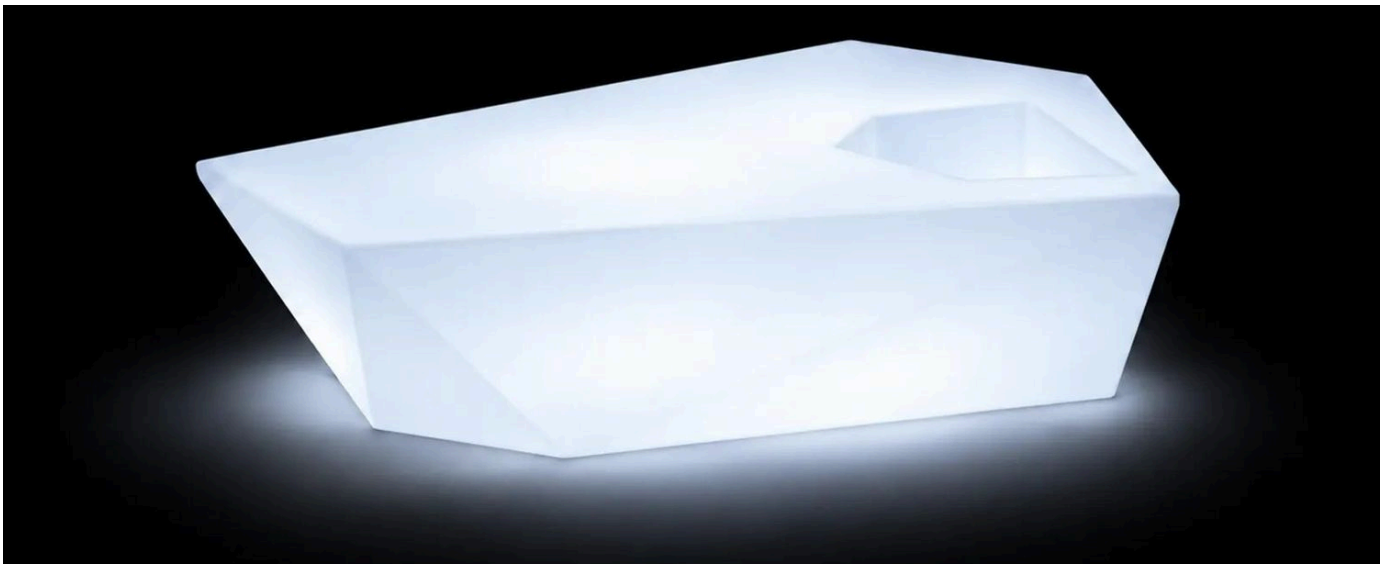

## DIMENSIONES

| MEDIDAS | PESO |
|---|---|
| 200 × 85 × 45 cm | 37 kg |

## MATERIAL

| | |
|---|---|
| Estructura | Polietileno rotomoldeado |
| Tapizado | Tejido |
| Iluminación | LED integrado |

## TAMBIÉN DISPONIBLE

**Banco Faz**

Versión sin iluminación

verano-design.com/es/products/banco-faz-

**Verano Design**
contact@verano-design.com · +33 7 56 90 02 78
verano-design.com

Ficha de producto en línea

## VERSIONES

| ILUMINACIÓN | FUENTE DE ALIMENTACIÓN |
|---|---|
| Blanco 4500K | Cable |
| RGBW Multicolor | Cable, batería |
| RGBW Multicolor DMX | Cable, batería |

## MANTENIMIENTO

| | |
|---|---|
| Resina (polietileno) | Pulverizar un desengrasante doméstico sobre la superficie, frotar con un paño húmedo y aclarar abundantemente con agua. Se puede usar limpiadora de alta presión. Dejar secar al aire. Nunca productos abrasivos ni corrosivos. |
| Tejido | Paño de algodón empapado en agua y jabón neutro (una dosis de jabón por nueve de agua), después frotar con un paño limpio y dejar secar. Nunca limpiadora de alta presión sobre los cojines. |
| Iluminación | Cortar la alimentación eléctrica antes de cualquier limpieza. Un cable dañado debe sustituirlo un profesional. Si la iluminación deja de funcionar, no abrir el módulo y ponerse en contacto con nosotros. |

## GARANTÍA

| | |
|---|---|
| Garantía | 2 años |
| Vida útil | 10 años |

## ILUMINACIÓN

**Blanco 4500K**
- Flujo luminoso: 720 – 2800 LM
- Potencia: 12 – 90 W
- Protección IP65
- Temperatura ambiente de funcionamiento: hasta 40 °C

**RGBW multicolor**
- LED multicolor RGBW
- Transición y cambio de intensidad
- Mando a distancia con alcance de 10/15m
- Protección IP65
- Temperatura ambiente de funcionamiento: hasta 40 °C

**RGBW multicolor DMX**
- LED multicolor RGBW
- Transición y cambio de intensidad
- Mando a distancia con alcance de 10/15m
- Home WiFi DMX (iOS/Android) o profesional XLR (no incluido)
- Sincronización de la iluminación entre distintos dispositivos
- Protección IP65
- Temperatura ambiente de funcionamiento: hasta 40 °C

## PLANOS ACOTADOS

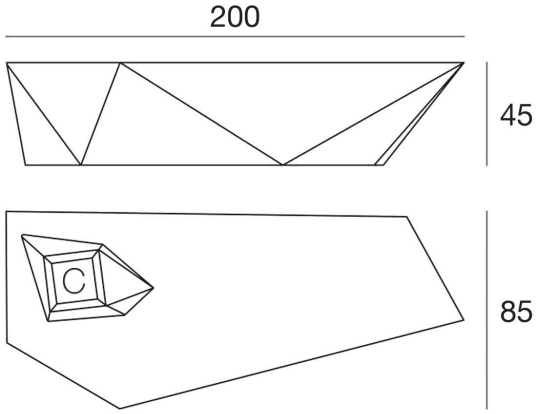


C = 28 x 28 x 33 cm
26 L

## ESTRUCTURA Y PROCESO

**Polietileno rotomoldeado**

- Ultrarresistente.
- **Anti-UV** Certificación UV8, no se decolora al sol.
- Impermeable
- **Antiheladas** -60°C a +80°C
- Antigolpes
- Fácil mantenimiento
- 100% reciclable

**Tapizado**

- Extremadamente cómodo y suave
- Uso intensivo
- **Ultradenso** y resistente
- Resistencia al desgaste
- **Anti-UV** No se decolora
- Anticloro
- Resistente al agua/tejido hidrófugo
- Secado rápido
- Antimanchas
- Antimoho y antibacteriano

## PESO Y BULTO

| MEDIDAS | PESO NETO | EMBALAJE | PESO DEL BULTO | VOLUMEN DEL BULTO |
|---|---|---|---|---|
| 200 × 85 × 45 cm | 37 kg | 1 por bulto | 46 kg | 0,83 m³ |

**Verano Design**
contact@verano-design.com · +33 7 56 90 02 78
verano-design.com

Ficha de producto en línea

## RESISTENCIA Y CERTIFICACIONES

- **Solidez** Alta resistencia a golpes e impactos.
- Uso intensivo

**Polietileno**

- **Certificación contra incendios** UL94 HB
- **Anti-UV** UV8

**Tapizado**

- **Resistencia al fuego** EN 1021 (Parte 1 y 2), BS 5852 (Crib 5 / Match Test), IMO MSC.307 (88), CAL TB 117, DIN 4102 B1 / NFP 92-507 (M1), NFPA 260
- **Durabilidad y desgaste** ISO 12947-2 (Martindale)
- **Anti-UV** ISO 105-B02, ASTM G154
- **Anticloro** ISO 105-E03
- **Salud y medio ambiente** OEKO-TEX Standard 100, GREENGUARD

Consulte las fichas técnicas para conocer las certificaciones específicas de cada tejido.

**Iluminación LED**

- **Conformidad** CE y RoHS
- **Grado de protección** IP65, apto para zonas húmedas
- **Seguridad eléctrica y fotobiológica** EN IEC 62031, EN 62493, EN 62471
- **Compatibilidad electromagnética** EN IEC 55015, EN 61547, EN 61000-3-2, EN 61000-3-3
- **Mando a distancia y DMX** EN 300 220, EN 301 489
- **Ecodiseño** Reglamento (UE) 2019/2020

Declaración UE de conformidad para los módulos LED blanco, RGBW y RGBW DMX.

## ALIMENTACIÓN

**Cable**

- Longitud del cable 5m
- Tipo: Clase 2
- Tensión: (100-240V AC)
- Frecuencia (50-60 Hz)

**Batería**

- Autonomía de 8h-12h
- Tiempo de carga: unas 5 horas
- Número de ciclos de carga: ~500 ciclos
- Tensión: 12V
- Capacidad: 5,2 – 19 Ah
- IP65 / CE / RoHS
- Cargador incluido: entrada de red: 100-240V AC / 50-60 Hz

**Verano Design**
contact@verano-design.com · +33 7 56 90 02 78
verano-design.com

Medidas totales, tolerancia de fabricación ± 2 %. Documento sin valor contractual.

Ficha de producto en línea