Bar Fiesta Mittelmodul LED

Design Archirivolto Design

ABMESSUNGEN

MASSE	GEWICHT
180 × 60 × 115 cm	65 kg

MATERIAL

Struktur	Rotationsgeformtes Polyethylen
Beleuchtung	Integrierte LED

VERSIONEN

BELEUCHTUNG	STROMVERSORGUNG
Weiß 4500K	Kabel
RGBW mehrfarbig	Kabel, Akku
RGBW mehrfarbig DMX	Kabel, Akku

AUCH ERHÄLTLICH

Bar Fiesta Mittelmodul
Version ohne Beleuchtung
verano-design.com/de/products/outdoor-bar-fiesta-mittelmodul

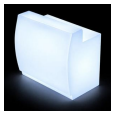

Bar Fiesta Theke LED
Theke
verano-design.com/de/products/outdoor-bar-fiesta-theke-led

Bar Fiesta Gebogenes Modul LED
Gebogenes Modul
verano-design.com/de/products/outdoor-bar-fiesta-gebogenes-modul-led-

Verano Design
contact@verano-design.com · +33 7 56 90 02 78
verano-design.com

Produktseite online

PFLEGE

Kunststoff (Polyethylen)	Handelsüblichen Fettlöser auf die Oberfläche sprühen, mit einem feuchten Tuch abreiben und anschließend reichlich mit Wasser abspülen. Ein Hochdruckreiniger ist geeignet. An der Luft trocknen lassen. Niemals scheuernde oder ätzende Mittel verwenden.
Beleuchtung	Vor jeder Reinigung die Stromversorgung trennen. Ein beschädigtes Kabel muss von einer Fachkraft ersetzt werden. Fällt die Beleuchtung aus, das Modul nicht öffnen und uns kontaktieren.

GARANTIE

Garantie	2 Jahre
Lebensdauer	10 Jahre

MASSZEICHNUNGEN

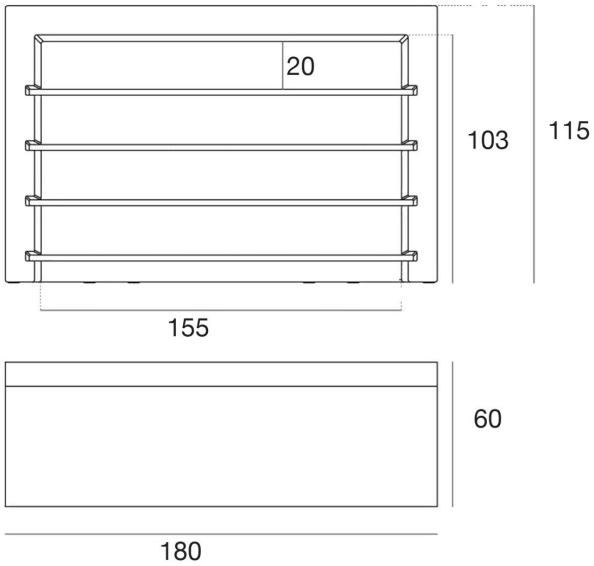

STRUKTUR UND VERFAHREN

Rotationsgeformtes Polyethylen

- Extrem widerstandsfähig.
- **Anti-UV** UV8-zertifiziert, bleicht in der Sonne nicht aus.
- Wasserdicht
- **Frostbeständig** -60°C bis +80°C
- Pflegeleicht
- 100 % recycelbar

Verano Design
contact@verano-design.com · +33 7 56 90 02 78
verano-design.com

Produktseite online

BESTÄNDIGKEIT UND ZERTIFIZIERUNGEN

- **Robustheit** Hohe Stoß- und Schlagfestigkeit.
- Für intensive Nutzung

Polyethylen

- **Brandschutzzertifizierung** UL94 HB
- **Anti-UV** UV8

LED-Beleuchtung

- **Konformität** CE und RoHS
- **Schutzart** IP65, geeignet für Feuchtbereiche
- **Elektrische und photobiologische Sicherheit** EN IEC 62031, EN 62493, EN 62471
- **Elektromagnetische Verträglichkeit** EN IEC 55015, EN 61547, EN 61000-3-2, EN 61000-3-3
- **Fernbedienung und DMX** EN 300 220, EN 301 489
- **Ökodesign** Verordnung (EU) 2019/2020

EU-Konformitätserklärung für die LED-Module Weiß, RGBW und RGBW DMX.

BELEUCHTUNG

Weiß 4500K

- Lichtstrom: 720 – 2800 LM
- Leistung: 12 – 90 W
- Schutzart IP65
- Zulässige Umgebungstemperatur im Betrieb: bis 40 °C

RGBW mehrfarbig

- Mehrfarbige RGBW-LEDs
- Farbübergänge und Helligkeitsregelung
- Fernbedienung mit 10/15m Reichweite
- Schutzart IP65
- Zulässige Umgebungstemperatur im Betrieb: bis 40 °C

RGBW mehrfarbig DMX

- Mehrfarbige RGBW-LEDs
- Farbübergänge und Helligkeitsregelung
- Fernbedienung mit 10/15m Reichweite
- Home WiFi DMX (iOS/Android) oder professionell XLR (nicht im Lieferumfang)
- Lichtsynchronisation zwischen mehreren Geräten
- Schutzart IP65
- Zulässige Umgebungstemperatur im Betrieb: bis 40 °C

GEWICHT UND PAKET

MASSE	NETTOGEWICHT	VERPACKUNG	PAKETGEWICHT	PAKETVOLUMEN
180 × 60 × 115 cm	65 kg	1 pro Paket	67,9 kg	1,48 m³

Verano Design
contact@verano-design.com · +33 7 56 90 02 78
verano-design.com

Produktseite online

STROMVERSORGUNG

Kabel

- Kabellänge 5m
- Typ: Klasse 2
- Spannung: (100-240V AC)
- Frequenz (50-60 Hz)

Akku

- Laufzeit 8-12 Stunden
- Ladezeit: etwa 5 Stunden
- Anzahl Ladezyklen: ~500 Zyklen
- Spannung: 12V
- Kapazität: 5,2 – 19 Ah
- IP65 / CE / RoHS
- Ladegerät im Lieferumfang: Netzeingang: 100-240V AC / 50-60 Hz

Verano Design
contact@verano-design.com · +33 7 56 90 02 78
verano-design.com

Gesamtmaße, Fertigungstoleranz ± 2 %. Unverbindliches Dokument.

Produktseite online