Barhocker Wing LED

Design A-cero

ABMESSUNGEN

MASSE	GEWICHT
40 × 40 × 87 cm Sitzhöhe 72 cm	5 kg

MATERIAL

Struktur	Rotationsgeformtes Polyethylen
Beleuchtung	Integrierte LED

VERSIONEN

BELEUCHTUNG	STROMVERSORGUNG
RGBW mehrfarbig	Akku
RGBW mehrfarbig DMX	Akku

AUCH ERHÄLTLICH

Barhocker Wing
Version ohne Beleuchtung
verano-design.com/de/products/barhocker-wing

PFLEGE

Kunststoff (Polyethylen)	Handelsüblichen Fettlöser auf die Oberfläche sprühen, mit einem feuchten Tuch abreiben und anschließend reichlich mit Wasser abspülen. Ein Hochdruckreiniger ist geeignet. An der Luft trocknen lassen. Niemals scheuernde oder ätzende Mittel verwenden.
Beleuchtung	Vor jeder Reinigung die Stromversorgung trennen. Ein beschädigtes Kabel muss von einer Fachkraft ersetzt werden. Fällt die Beleuchtung aus, das Modul nicht öffnen und uns kontaktieren.

Verano Design
contact@verano-design.com · +33 7 56 90 02 78
verano-design.com

Produktseite online

GARANTIE

Garantie	2 Jahre
Lebensdauer	10 Jahre

MASSZEICHNUNGEN

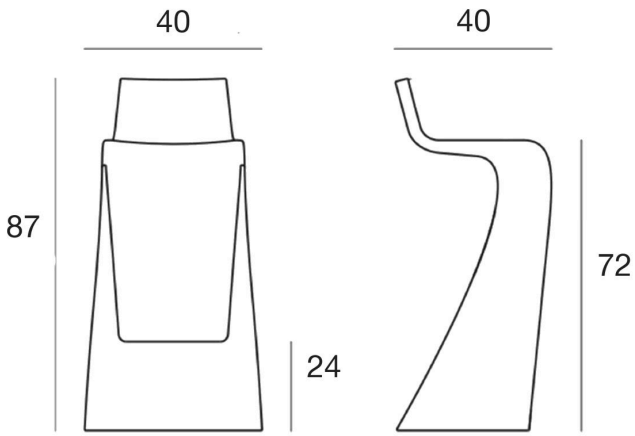

STRUKTUR UND VERFAHREN

Rotationsgeformtes Polyethylen

- Extrem widerstandsfähig.
- **Anti-UV** UV8-zertifiziert, bleicht in der Sonne nicht aus.
- Wasserdicht
- **Frostbeständig** -60°C bis +80°C
- Stoßfest
- Pflegeleicht
- 100 % recycelbar

GEWICHT UND PAKET

MASSE	NETTOGEWICHT	VERPACKUNG	PAKETGEWICHT	PAKETVOLUMEN
40 × 40 × 87 cm	5 kg	1 pro Paket	8,5 kg	0,17 m³

Verano Design
contact@verano-design.com · +33 7 56 90 02 78
verano-design.com

Produktseite online

BESTÄNDIGKEIT UND ZERTIFIZIERUNGEN

- **Robustheit** Hohe Stoß- und Schlagfestigkeit.
- Für intensive Nutzung

- **Brandschutzzertifizierung** UL94 HB
- **Anti-UV** UV8

LED-Beleuchtung

- **Konformität** CE und RoHS
- **Schutzart** IP65, geeignet für Feuchtbereiche
- **Elektrische und photobiologische Sicherheit** EN IEC 62031, EN 62493, EN 62471
- **Elektromagnetische Verträglichkeit** EN IEC 55015, EN 61547, EN 61000-3-2, EN 61000-3-3
- **Fernbedienung und DMX** EN 300 220, EN 301 489
- **Ökodesign** Verordnung (EU) 2019/2020

EU-Konformitätserklärung für die LED-Module Weiß, RGBW und RGBW DMX.

BELEUCHTUNG

Weiß 4500K

- Lichtstrom: 720 – 2800 LM
- Leistung: 12 – 90 W
- Schutzart IP65
- Zulässige Umgebungstemperatur im Betrieb: bis 40 °C

RGBW mehrfarbig

- Mehrfarbige RGBW-LEDs
- Farbübergänge und Helligkeitsregelung
- Fernbedienung mit 10/15m Reichweite
- Schutzart IP65
- Zulässige Umgebungstemperatur im Betrieb: bis 40 °C

RGBW mehrfarbig DMX

- Mehrfarbige RGBW-LEDs
- Farbübergänge und Helligkeitsregelung
- Fernbedienung mit 10/15m Reichweite
- Home WiFi DMX (iOS/Android) oder professionell XLR (nicht im Lieferumfang)
- Lichtsynchronisation zwischen mehreren Geräten
- Schutzart IP65
- Zulässige Umgebungstemperatur im Betrieb: bis 40 °C

STROMVERSORGUNG

Kabel

- Kabellänge 5m
- Typ: Klasse 2
- Spannung: (100-240V AC)
- Frequenz (50-60 Hz)

Akku

- Laufzeit 8-12 Stunden
- Ladezeit: etwa 5 Stunden
- Anzahl Ladezyklen: ~500 Zyklen
- Spannung: 12V
- Kapazität: 5,2 – 19 Ah
- IP65 / CE / RoHS
- Ladegerät im Lieferumfang:
  Netzeingang: 100-240V AC / 50-60 Hz

Verano Design
contact@verano-design.com · +33 7 56 90 02 78
verano-design.com

Gesamtmaße, Fertigungstoleranz ± 2 %. Unverbindliches Dokument.

Produktseite online