Sgabello da bar Wing LED

Design A-cero

DIMENSIONI

QUOTE	PESO
40 × 40 × 87 cm altezza seduta 72 cm	5 kg

MATERIALE

Struttura	Polietilene rotostampato
Illuminazione	LED integrato

VERSIONI

ILLUMINAZIONE	ALIMENTAZIONE
RGBW Multicolore	Batteria
RGBW Multicolore DMX	Batteria

DISPONIBILE ANCHE

Sgabello da bar Wing
Versione senza illuminazione
verano-design.com/it/products/sgabello-bar-wing

MANUTENZIONE

Resina (polietilene)	Spruzzare uno sgrassatore per uso domestico sulla superficie, strofinare con un panno umido, poi risciacquare abbondantemente. L'idropulitrice è adatta. Lasciare asciugare all'aria. Mai prodotti abrasivi né corrosivi.
Illuminazione	Staccare l'alimentazione prima di qualsiasi pulizia. Un cavo danneggiato va sostituito da un professionista. Se l'illuminazione smette di funzionare, non aprire il modulo e contattarci.

Verano Design
contact@verano-design.com · +33 7 56 90 02 78
verano-design.com

Scheda prodotto online

GARANZIA

Garanzia	2 anni
Durata di vita	10 anni

DISEGNI QUOTATI

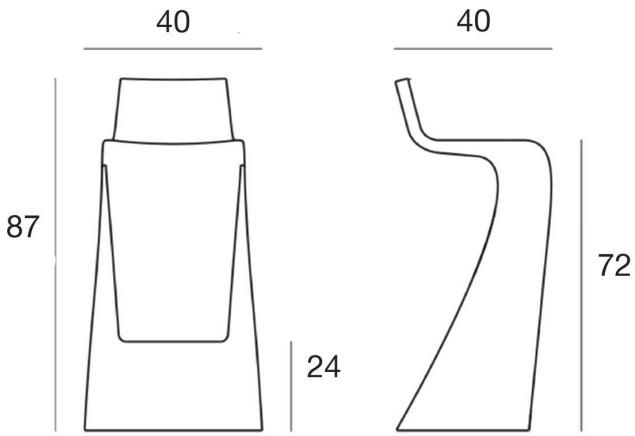

STRUTTURA E PROCESSO

Polietilene rotostampato

- Ultra-resistente.
- **Anti-UV** Certificato UV8, non scolorisce al sole.
- Impermeabile
- **Antigelo** da -60°C a +80°C
- Antiurto
- Manutenzione facile
- 100% riciclabile

PESO E COLLO

QUOTE	PESO NETTO	IMBALLAGGIO	PESO DEL COLLO	VOLUME DEL COLLO
40 × 40 × 87 cm	5 kg	1 per collo	8,5 kg	0,17 m³

TENUTA E CERTIFICAZIONI

- **Solidità** Elevata resistenza agli urti e agli impatti.
- Uso intensivo

- **Certificazione antincendio** UL94 HB
- **Anti-UV** UV8

Illuminazione LED

- **Conformità** CE e RoHS
- **Grado di protezione** IP65, adatto ad ambienti umidi
- **Sicurezza elettrica e fotobiologica** EN IEC 62031, EN 62493, EN 62471
- **Compatibilità elettromagnetica** EN IEC 55015, EN 61547, EN 61000-3-2, EN 61000-3-3
- **Telecomando e DMX** EN 300 220, EN 301 489
- **Ecodesign** regolamento (UE) 2019/2020

Dichiarazione di conformità UE per i moduli LED bianco, RGBW e RGBW DMX.

ILLUMINAZIONE

Bianco 4500K

- Flusso luminoso: 720 – 2800 LM
- Potenza: 12 – 90 W
- Protezione IP65
- Temperatura ambiente di funzionamento: fino a 40 °C

RGBW multicolore

- LED multicolore RGBW
- Transizione e variazione d'intensità
- Telecomando con portata di 10/15m
- Protezione IP65
- Temperatura ambiente di funzionamento: fino a 40 °C

RGBW multicolore DMX

- LED multicolore RGBW
- Transizione e variazione d'intensità
- Telecomando con portata di 10/15m
- Home WiFi DMX (iOS/Android) o professionale XLR (non incluso)
- Sincronizzazione dell'illuminazione tra diversi apparecchi
- Protezione IP65
- Temperatura ambiente di funzionamento: fino a 40 °C

ALIMENTAZIONE

Cavo

- Lunghezza del cavo 5m
- Tipo : Classe 2
- Tensione: (100-240V AC)
- Frequenza (50-60 Hz)

Batteria

- Autonomia di 8h-12h
- Tempo di ricarica: circa 5 ore
- Numero di cicli di ricarica: ~500 cicli
- Tensione: 12V
- Capacità: 5,2 – 19 Ah
- IP65 / CE / RoHS
- Caricabatterie incluso: ingresso di rete: 100-240V AC / 50-60 Hz

Verano Design
contact@verano-design.com · +33 7 56 90 02 78
verano-design.com

Quote di ingombro, tolleranza di fabbricazione ± 2 %. Documento non contrattuale.

Scheda prodotto online