Barkruk Wing

Design A-cero

AFMETINGEN

MAATVOERING	GEWICHT
40 × 40 × 87 cm Zithoogte 72 cm	7 kg

MATERIAAL

Structuur	Rotatiegegoten polyethyleen

OOK VERKRIJGBAAR

Barkruk Wing LED
Verlichte led-versie
verano-design.com/nl/products/barkruk-wing-led

KLEUR · 15 KLEUREN

Mat 15 kleuren

Zwart · Wit · Ecru · Taupe · Grijs · Antraciet · Bruin · Garnet · Groen · Crème
Blauw · Camel · Clay · Ecru graniet · Crème graniet

Verano Design
contact@verano-design.com · +33 7 56 90 02 78
verano-design.com

Productpagina online

Gelakt 13 kleuren

Zwart · Wit · Ecru · Taupe · Grijs · Antraciet · Bruin · Garnet · Groen · Crème · Blauw · Camel · Clay

ONDERHOUD

Kunststof (polyethyleen)	Een huishoudelijke ontvetter op het oppervlak spuiten, met een vochtige doek afnemen en daarna overvloedig naspoelen met water. Een hogedrukreiniger is toegestaan. Aan de lucht laten drogen. Nooit schurende of bijtende middelen gebruiken.
Gelakte afwerking	Vochtige doek en milde ontvetter, geen hogedrukreiniger. Autowas om de twee tot drie maanden beperkt krassen. Beschermen tegen volle zon en regen.

GARANTIE

Garantie	2 jaar
Levensduur	10 jaar

MAATTEKENINGEN

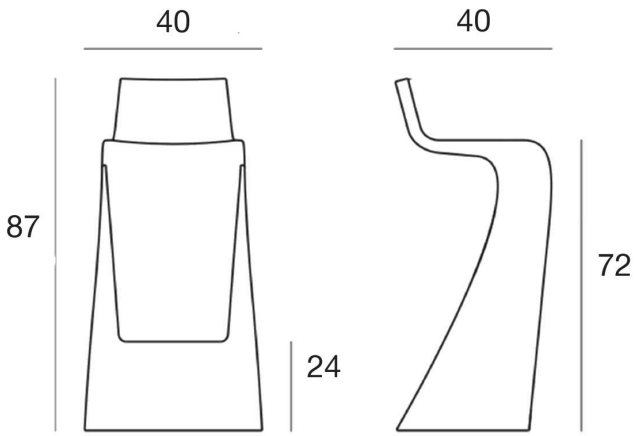

Verano Design
contact@verano-design.com · +33 7 56 90 02 78
verano-design.com

Productpagina online

STRUCTUUR EN PRODUCTIEPROCES

Rotatiegegoten polyethyleen

- Zeer sterk.
- **Uv-bestendig** UV8-gecertificeerd, verkleurt niet in de zon.
- Waterdicht
- **Vorstbestendig** -60°C tot +80°C
- Schokbestendig
- Eenvoudig onderhoud
- 100% recyclebaar

Vermijd directe blootstelling aan zon en regen voor de gelakte afwerking.

DUURZAAMHEID EN CERTIFICERINGEN

- **Stevigheid** Zeer bestand tegen stoten en schokken.
- Intensief gebruik
- **Brandcertificering** UL94 HB
- **Uv-bestendig** UV8

Verano Design
contact@verano-design.com · +33 7 56 90 02 78
verano-design.com

Productpagina online

GEWICHT EN PAKKET

MAATVOERING	NETTOGEWICHT	VERPAKKING	PAKKETGEWICHT	PAKKETVOLUME
40 × 40 × 87 cm	7 kg	1 per pakket	8,5 kg	0,17 m³

Verano Design
contact@verano-design.com · +33 7 56 90 02 78
verano-design.com

Totale afmetingen, fabricagetolerantie ± 2 %. Niet-contractueel document.

Productpagina online