Banco alto Wing

Design A-cero

DIMENSÕES

COTAS	PESO
40 × 40 × 87 cm Altura do assento 72 cm	7 kg

MATERIAL

Estrutura	Polietileno rotomoldado

DISPONÍVEL TAMBÉM

Banco alto Wing LED
Versão luminosa LED
verano-design.com/pt/products/banco-alto-wing-led

COR · 15 CORES

Mate 15 cores

Preto · Branco · Cru · Taupe · Cinzento · Antracite · Castanho · Garnet · Verde · Creme
Azul · Camel · Clay · Cru granito · Creme granito

Verano Design
contact@verano-design.com · +33 7 56 90 02 78
verano-design.com

Ficha de produto online

Lacado 13 cores

Preto · Branco · Cru · Taupe · Cinzento · Antracite · Castanho · Garnet · Verde · Creme · Azul · Camel · Clay

MANUTENÇÃO

Resina (polietileno)	Pulverizar um desengordurante doméstico sobre a superfície, esfregar com um pano húmido e enxaguar abundantemente com água. Pode utilizar-se máquina de alta pressão. Deixar secar ao ar. Nunca utilizar produtos abrasivos nem corrosivos.
Acabamento lacado	Pano húmido e desengordurante suave, sem máquina de alta pressão. Uma cera para automóveis de dois em dois ou de três em três meses limita o aparecimento de riscos. Proteger do sol direto e da chuva.

GARANTIA

Garantia	2 anos
Vida útil	10 anos

DESENHOS COTADOS

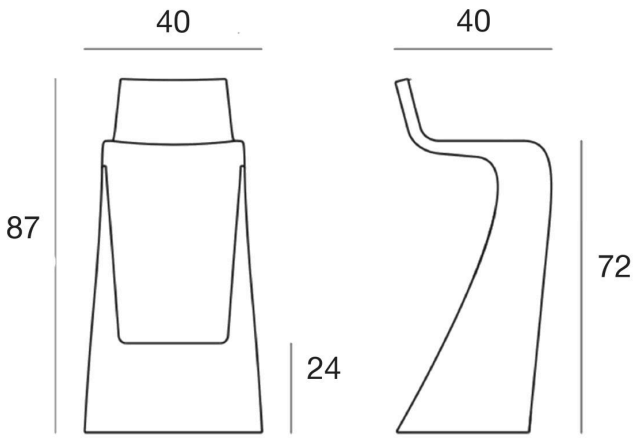

Verano Design
contact@verano-design.com · +33 7 56 90 02 78
verano-design.com

Ficha de produto online

ESTRUTURA E PROCESSO

Polietileno rotomoldado

- Ultrarresistente.
- **Anti-UV** Certificação UV8, não desbota ao sol.
- Impermeável
- **Antigelo** -60 °C a +80 °C
- Antichoque
- Manutenção fácil
- 100% reciclável

Evite a exposição direta ao sol e à chuva do acabamento lacado.

RESISTÊNCIA E CERTIFICAÇÕES

- **Solidez** Elevada resistência a choques e impactos.
- Uso intensivo
- **Certificação contra incêndio** UL94 HB
- **Anti-UV** UV8

Verano Design
contact@verano-design.com · +33 7 56 90 02 78
verano-design.com

Ficha de produto online

PESO E EMBALAGEM

COTAS	PESO LÍQUIDO	EMBALAGEM	PESO DA EMBALAGEM	VOLUME DA EMBALAGEM
40 × 40 × 87 cm	7 kg	1 por embalagem	8,5 kg	0,17 m³

Verano Design
contact@verano-design.com · +33 7 56 90 02 78
verano-design.com

Cotas totais, tolerância de fabrico ± 2 %. Documento sem valor contratual.

Ficha de produto online