Cadeirão Blow LED

Design Stefano Giovannoni

DIMENSÕES

COTAS	PESO
90 × 78 × 76 cm Altura do assento 40 cm	15 kg

MATERIAL

Estrutura	Polietileno rotomoldado
Iluminação	LED integrado

VERSÕES

ILUMINAÇÃO	FONTE DE ALIMENTAÇÃO
Branco 4500K	Cabo
RGBW Multicolor	Cabo, bateria
RGBW Multicolor DMX	Cabo, bateria

DISPONÍVEL TAMBÉM

Cadeirão Blow
Versão sem iluminação
verano-design.com/pt/products/cadeirao-blow

MANUTENÇÃO

Resina (polietileno)	Pulverizar um desengordurante doméstico sobre a superfície, esfregar com um pano húmido e enxaguar abundantemente com água. Pode utilizar-se máquina de alta pressão. Deixar secar ao ar. Nunca utilizar produtos abrasivos nem corrosivos.
Iluminação	Desligar a alimentação antes de qualquer limpeza. Um cabo danificado deve ser substituído por um profissional. Se a iluminação deixar de funcionar, não abrir o módulo e contactar-nos.

Verano Design
contact@verano-design.com · +33 7 56 90 02 78
verano-design.com

Ficha de produto online

GARANTIA

Garantia	2 anos
Vida útil	10 anos

DESENHOS COTADOS

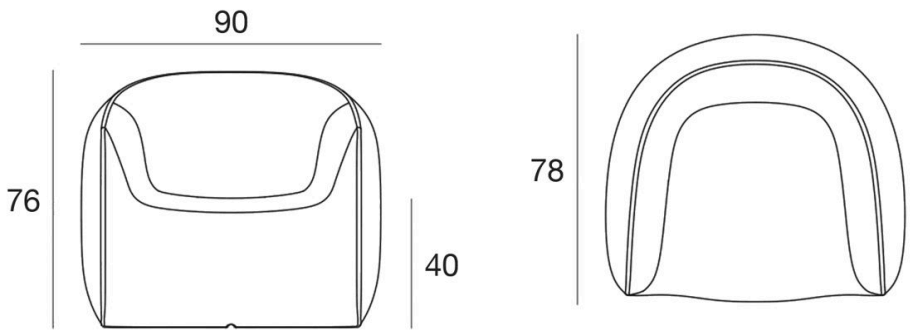

ESTRUTURA E PROCESSO

Polietileno rotomoldado

- Ultrarresistente.
- **Anti-UV** Certificado UV8, não desbota ao sol.
- Impermeável
- **Resistente à geada** -60°C a +80°C
- Fácil manutenção
- 100% reciclável

PESO E EMBALAGEM

COTAS	PESO LÍQUIDO	EMBALAGEM	PESO DA EMBALAGEM	VOLUME DA EMBALAGEM
90 × 78 × 76 cm	15 kg	1 por embalagem	21,1 kg	0,66 m³

Verano Design
contact@verano-design.com · +33 7 56 90 02 78
verano-design.com

Ficha de produto online

RESISTÊNCIA E CERTIFICAÇÕES

- **Solidez** Elevada resistência a choques e impactos.
- Uso intensivo

- **Certificação de incêndio** UL94 HB
- **Anti-UV** UV8

Iluminação LED

- **Conformidade** CE e RoHS
- **Índice de proteção** IP65, adequado a zonas húmidas
- **Segurança elétrica e fotobiológica** EN IEC 62031, EN 62493, EN 62471
- **Compatibilidade eletromagnética** EN IEC 55015, EN 61547, EN 61000-3-2, EN 61000-3-3
- **Comando à distância e DMX** EN 300 220, EN 301 489
- **Conceção ecológica** Regulamento (UE) 2019/2020

Declaração de conformidade UE para os módulos LED branco, RGBW e RGBW DMX.

ILUMINAÇÃO

Branco 4500K

- Fluxo luminoso: 720 – 2800 LM
- Potência: 12 – 90 W
- Proteção IP65
- Temperatura ambiente de funcionamento: até 40 °C

RGBW multicolor

- LED multicolor RGBW
- Transição e mudança de intensidade
- Comando à distância com alcance de 10/15 m
- Proteção IP65
- Temperatura ambiente de funcionamento: até 40 °C

RGBW multicolor DMX

- LED multicolor RGBW
- Transição e mudança de intensidade
- Comando à distância com alcance de 10/15 m
- Home WiFi DMX (iOS/Android) ou profissional XLR (não incluído)
- Sincronização da iluminação entre diferentes aparelhos
- Proteção IP65
- Temperatura ambiente de funcionamento: até 40 °C

Verano Design
contact@verano-design.com · +33 7 56 90 02 78
verano-design.com

Ficha de produto online

ALIMENTAÇÃO

Cabo

- Comprimento do cabo 5 m
- Tipo: Classe 2
- Tensão: (100-240V AC)
- Frequência (50-60 Hz)

Bateria

- Autonomia de 8 h-12 h
- Tempo de carga: cerca de 5 horas
- Número de ciclos de carga: ~500 ciclos
- Tensão: 12V
- Capacidade: 5,2 – 19 Ah
- IP65 / CE / RoHS
- Carregador incluído: entrada de rede: 100-240V AC / 50-60 Hz

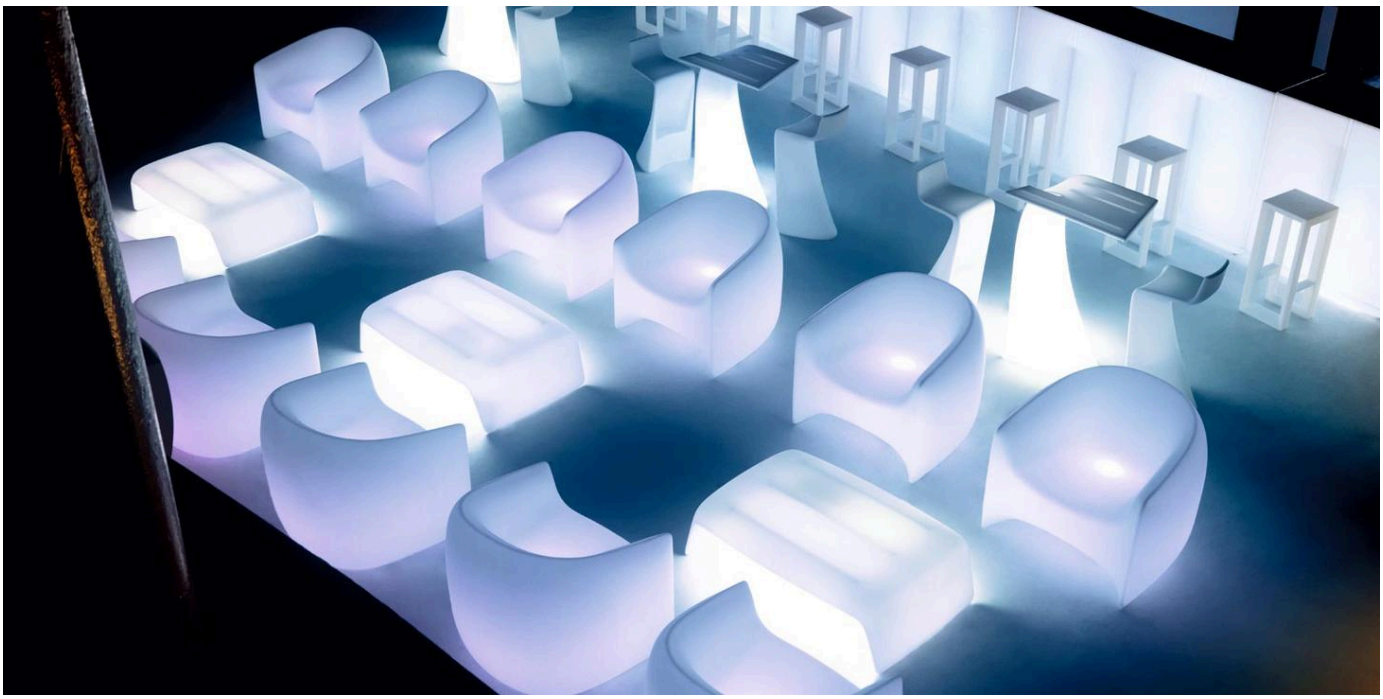

Verano Design
contact@verano-design.com · +33 7 56 90 02 78
verano-design.com

Cotas totais, tolerância de fabrico ± 2 %. Documento sem valor contratual.

Ficha de produto online