Tavolo alto Faz Wood Rotondo

Design Ramón Esteve

MISURE

QUOTE	PESO
Ø 50 × 105 cm	11 kg
Ø 60 × 105 cm	13 kg

MATERIALE

Struttura	Alluminio
Piano	HPL Solid Core

FINITURA PIANO · 4 FINITURE

Bordo nero 3 colori

Bianco

Ecru

Nero*

* Da installare al riparo dal sole diretto e dalle piogge intense.

Verano Design
contact@verano-design.com · +33 7 56 90 02 78
verano-design.com

Scheda prodotto online

Colore integrale 14 colori

Bianco

Ecru

Taupe

Fumè

Crema

Camel

Clay

Garnet

Bronzo

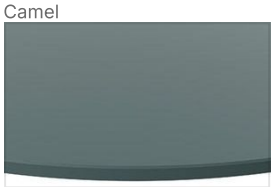
Verde

Oceano

Blu notte

Grigio

Antracite

Effetto pietra 7 colori

Bianco

Crema

Ecru

Taupe*

Verde

Grigio*

Nero*

* Da installare al riparo dal sole diretto e dalle piogge intense.

Effetto legno 3 colori

Rovere chiaro

Rovere scuro

Noce

Verano Design
contact@verano-design.com · +33 7 56 90 02 78
verano-design.com

Scheda prodotto online

MANUTENZIONE

Alluminio	Sgrassatore per uso domestico e panno umido, poi risciacquare con acqua pulita e lasciare asciugare all'aria. Mai prodotti abrasivi né corrosivi.
Piano HPL	Panno umido e sgrassatore per uso domestico, poi asciugare. Mai prodotti abrasivi né corrosivi.

GARANZIA

Garanzia	2 anni
Durata di vita	10 anni

DISEGNI QUOTATI

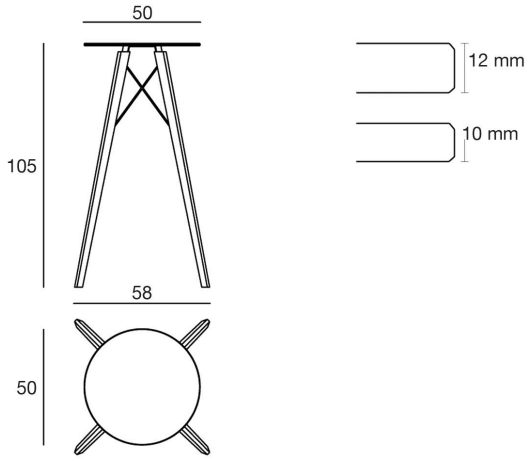

Ø 50 × 105 cm

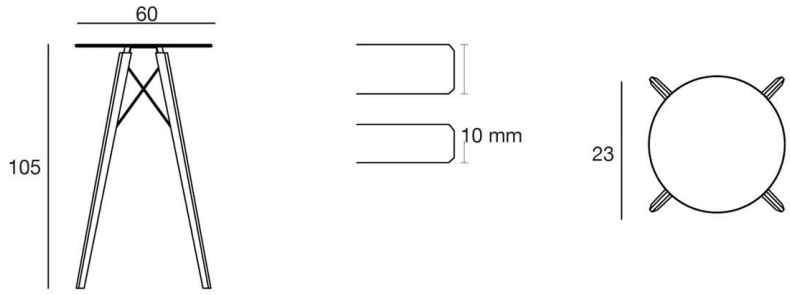

Ø 60 × 105 cm

TENUTA E CERTIFICAZIONI

- **Solidità** Elevata resistenza agli urti e agli impatti.
- Uso intensivo

Struttura in alluminio

- **Lega di alta qualità** (6060 e AISI12).

Piano in HPL Solid Core

- **Spessore e densità** ISO 4586 ½ e ISO 1183
- **Durezza** ASTM D 785
- **Impermeabilità e termostabilità** ISO 4586 ½.

Verano Design
contact@verano-design.com · +33 7 56 90 02 78
verano-design.com

Scheda prodotto online

STRUTTURA E PROCESSO

Alluminio

- Ultraresistente.
- Anticorrosione
- **Antigelo** da -60°C a +80°C
- Facile manutenzione
- 100% riciclabile

Gamba in frassino

Evita l'esposizione diretta al sole e alla pioggia per le gambe in frassino.

HPL Solid Core

- Alta densità
- Impermeabile
- Antigraffio
- Uso intensivo
- **Antigelo** da -60°C a +80°C
- Manutenzione facile
- Spessore 13 mm

PESO E COLLO

QUOTE	PESO NETTO	IMBALLAGGIO	PESO DEL COLLO	VOLUME DEL COLLO
Ø 50 × 105 cm	11 kg	4 per collo	13,2 kg	0,69 m³
Ø 60 × 105 cm	13 kg	4 per collo	15,5 kg	0,69 m³

Verano Design
contact@verano-design.com · +33 7 56 90 02 78
verano-design.com

Quote di ingombro, tolleranza di fabbricazione ± 2 %. Documento non contrattuale.

Scheda prodotto online