Maceta Faz LED

Diseño Ramón Esteve

TAMAÑOS

MEDIDAS	PESO
59 × 45 × 42 cm	6 kg
66 × 55 × 70 cm	12 kg
49 × 44 × 110 cm	11 kg
82 × 63 × 60 cm	16 kg

MATERIAL

Estructura	Polietileno rotomoldeado
Iluminación	LED integrado

VERSIONES

ILUMINACIÓN	FUENTE DE ALIMENTACIÓN
Blanco 4500K	Cable
RGBW Multicolor	Cable, batería
RGBW Multicolor DMX	Cable, batería

TAMBIÉN DISPONIBLE

Maceta Faz
Versión sin iluminación
verano-design.com/es/products/maceta-faz-

Verano Design
contact@verano-design.com · +33 7 56 90 02 78
verano-design.com

Ficha de producto en línea

MANTENIMIENTO

Resina (polietileno)	Pulverizar un desengrasante doméstico sobre la superficie, frotar con un paño húmedo y aclarar abundantemente con agua. Se puede usar limpiadora de alta presión. Dejar secar al aire. Nunca productos abrasivos ni corrosivos.
Iluminación	Cortar la alimentación eléctrica antes de cualquier limpieza. Un cable dañado debe sustituirlo un profesional. Si la iluminación deja de funcionar, no abrir el módulo y ponerse en contacto con nosotros.

GARANTÍA

Garantía	2 años
Vida útil	10 años

PLANOS ACOTADOS

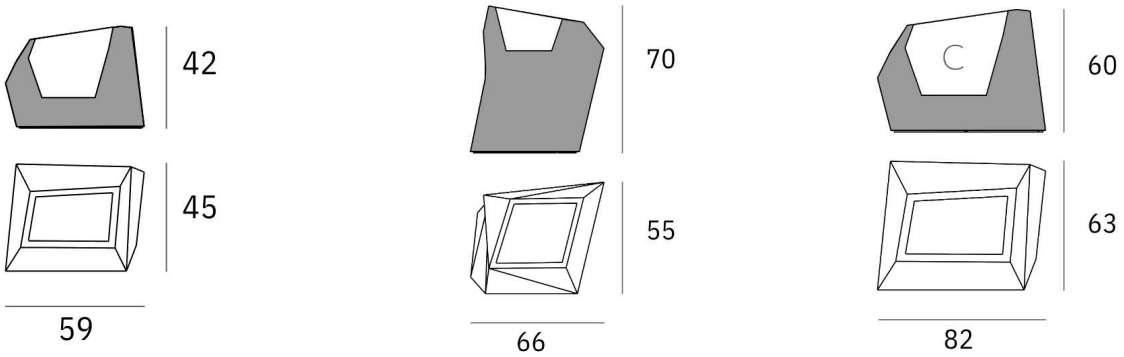

C = (27,5 x 22) x 27 cm
10 L

C = (27,5 x 22) x 27 cm
21 L

C = (30 x 46) x 32 cm
27 L

ESTRUCTURA Y PROCESO

Polietileno rotomoldeado

- Ultrarresistente.
- **Anti-UV** Certificado UV8, no se decolora al sol.
- Impermeable
- **Antiheladas** -60 °C a +80 °C
- Fácil mantenimiento
- 100 % reciclable
- Doble pared
- Paredes reforzadas ultrarrígidas

Marcas integradas para perforar fácilmente el orificio de drenaje

RESISTENCIA Y CERTIFICACIONES

- **Solidez** Alta resistencia a golpes e impactos.
- Uso intensivo

- **Certificación contra incendios** UL94 HB
- **Anti-UV** UV8

Iluminación LED

- **Conformidad** CE y RoHS
- **Índice de protección** IP65, apto para zonas húmedas
- **Seguridad eléctrica y fotobiológica** EN IEC 62031, EN 62493, EN 62471
- **Compatibilidad electromagnética** EN IEC 55015, EN 61547, EN 61000-3-2, EN 61000-3-3
- **Mando a distancia y DMX** EN 300 220, EN 301 489
- **Ecodiseño** Reglamento (UE) 2019/2020

Declaración UE de conformidad para los módulos LED blanco, RGBW y RGBW DMX.

ILUMINACIÓN

Blanco 4500K

- Flujo luminoso: 720 – 2800 LM
- Potencia: 12 – 90 W
- Protección IP65
- Temperatura ambiente de funcionamiento: hasta 40 °C

RGBW multicolor

- LED multicolor RGBW
- Transición y cambio de intensidad
- Mando a distancia con alcance de 10/15m
- Protección IP65
- Temperatura ambiente de funcionamiento: hasta 40 °C

RGBW multicolor DMX

- LED multicolor RGBW
- Transición y cambio de intensidad
- Mando a distancia con alcance de 10/15m
- Home WiFi DMX (iOS/Android) o profesional XLR (no incluido)
- Sincronización de la iluminación entre distintos dispositivos
- Protección IP65
- Temperatura ambiente de funcionamiento: hasta 40 °C

ALIMENTACIÓN

Cable

- Longitud del cable 5m
- Tipo: Clase 2
- Tensión: (100-240V AC)
- Frecuencia (50-60 Hz)

Batería

- Autonomía de 8h-12h
- Tiempo de carga: unas 5 horas
- Número de ciclos de carga: ~500 ciclos
- Tensión: 12V
- Capacidad: 5,2 – 19 Ah
- IP65 / CE / RoHS
- Cargador incluido: entrada de red: 100-240V AC / 50-60 Hz

PESO Y BULTO

MEDIDAS	PESO NETO	EMBALAJE	PESO DEL BULTO	VOLUMEN DEL BULTO
59 × 45 × 42 cm	6 kg	1 por bulto	6,5 kg	0,18 m³
66 × 55 × 70 cm	12 kg	1 por bulto	12,7 kg	0,27 m³
49 × 44 × 110 cm	11 kg	1 por bulto	11,4 kg	0,33 m³
82 × 63 × 60 cm	16 kg	1 por bulto	17,6 kg	0,36 m³

Verano Design
contact@verano-design.com · +33 7 56 90 02 78
verano-design.com

Medidas totales, tolerancia de fabricación ± 2 %. Documento sin valor contractual.

Ficha de producto en línea