Vaso Hasu

Design Studio Vondom

MISURE

QUOTE	PESO
17,8 × 17,8 × 25 cm	1 kg
43 × 43 × 60 cm	9 kg
57 × 57 × 80 cm	12 kg
86 × 86 × 120 cm	25 kg

MATERIALE

Struttura	Polietilene rotostampato

DISPONIBILE ANCHE

Vaso Hasu LED

Versione luminosa LED

verano-design.com/it/products/vaso-design-hasu-led-

COLORE · 15 COLORI

Opaco 15 colori

Nero · Bianco · Ecru · Taupe · Grigio · Antracite · Marrone · Garnet · Verde · Crema

Blu · Camel · Clay · Ecru granito · Crema granito

Verano Design
contact@verano-design.com · +33 7 56 90 02 78
verano-design.com

Scheda prodotto online

Laccato 13 colori

Nero · Bianco · Ecru · Taupe · Grigio · Antracite · Marrone · Garnet · Verde · Crema · Blu · Camel · Clay

MANUTENZIONE

Resina (polietilene)	Spruzzare uno sgrassatore per uso domestico sulla superficie, strofinare con un panno umido, poi risciacquare abbondantemente. L'idropulitrice è adatta. Lasciare asciugare all'aria. Mai prodotti abrasivi né corrosivi.
Finitura laccata	Panno umido e sgrassatore delicato, senza idropulitrice. Una cera per auto ogni due o tre mesi limita la comparsa di graffi. Proteggere dal sole diretto e dalla pioggia.

GARANZIA

Garanzia	2 anni
Durata di vita	10 anni

DISEGNI QUOTATI

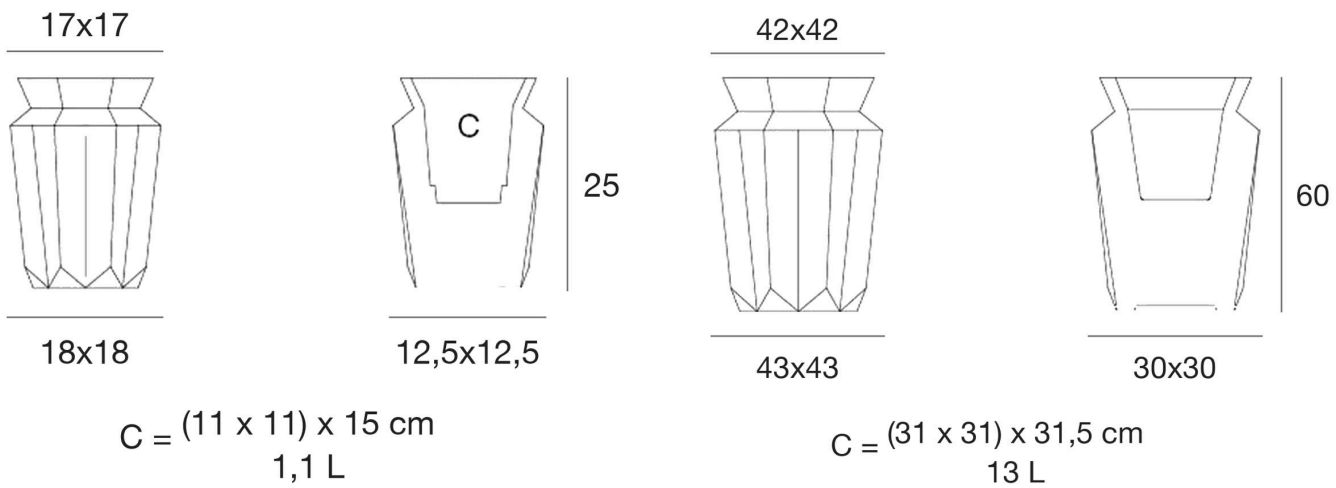

Verano Design
contact@verano-design.com · +33 7 56 90 02 78
verano-design.com

Scheda prodotto online

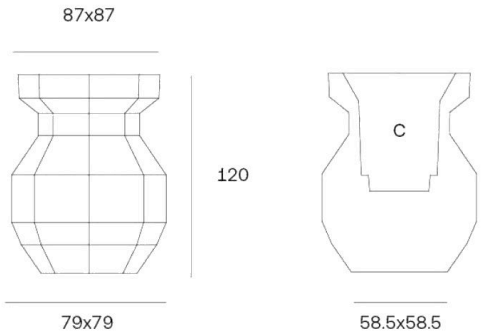

C = (70x70) x 63 cm
125L

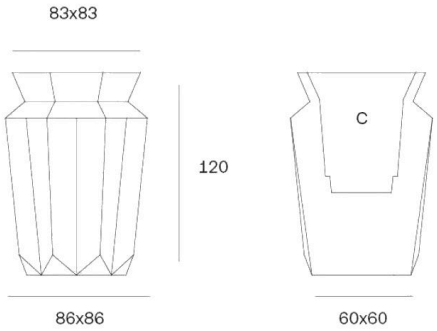

C = (50x50) x 64 cm
116L

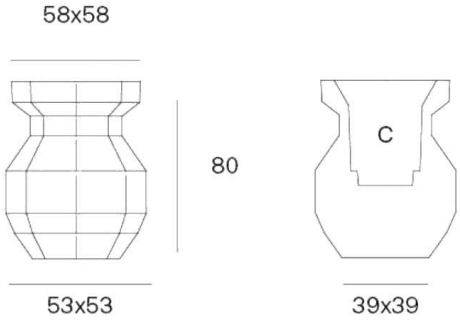

C = (47x47) x 48 cm
21L

STRUTTURA E PROCESSO

Polietilene rotostampato

- Ultra-resistente.
- **Anti-UV** Certificato UV8, non scolorisce al sole.
- Impermeabile
- **Antigelo** da -60°C a +80°C
- Manutenzione facile
- 100% riciclabile
- Doppia parete
- Pareti rinforzate ultra-rigide

Segni integrati per praticare facilmente il foro di drenaggio

Evita l'esposizione diretta al sole e alla pioggia per la finitura laccata.

Verano Design
contact@verano-design.com · +33 7 56 90 02 78
verano-design.com

Scheda prodotto online

TENUTA E CERTIFICAZIONI

- **Solidità** Elevata resistenza agli urti e agli impatti.
- Uso intensivo

- **Certificazione antincendio** UL94 HB
- **Anti-UV** UV8

Verano Design
contact@verano-design.com · +33 7 56 90 02 78
verano-design.com

Scheda prodotto online

PESO E COLLO

QUOTE	PESO NETTO	IMBALLAGGIO	PESO DEL COLLO	VOLUME DEL COLLO
17,8 × 17,8 × 25 cm	1 kg	1 per collo	1,2 kg	0,02 m³

Verano Design
contact@verano-design.com · +33 7 56 90 02 78
verano-design.com

Quote di ingombro, tolleranza di fabbricazione ± 2 %. Documento non contrattuale.

Scheda prodotto online