# Vaso Hasu LED

Design Studio Vondom

## TAMANHOS

| COTAS | PESO |
|---|---|
| 17,8 × 17,8 × 25 cm | 1 kg |
| 43 × 43 × 60 cm | 9 kg |
| 57 × 57 × 80 cm | 12 kg |
| 86 × 86 × 120 cm | 25 kg |

## MATERIAL

| | |
|---|---|
| Estrutura | Polietileno rotomoldado |
| Iluminação | LED integrado |

## VERSÕES

| ILUMINAÇÃO | FONTE DE ALIMENTAÇÃO |
|---|---|
| Branco 4500K | Cabo |
| RGBW Multicolor | Cabo, bateria |
| RGBW Multicolor DMX | Cabo, bateria |

## DISPONÍVEL TAMBÉM

**Vaso Hasu**
Versão sem iluminação
verano-design.com/pt/products/vaso-hasu-

**Verano Design**
contact@verano-design.com · +33 7 56 90 02 78
verano-design.com

Ficha de produto online

## MANUTENÇÃO

| | |
|---|---|
| Resina (polietileno) | Pulverizar um desengordurante doméstico sobre a superfície, esfregar com um pano húmido e enxaguar abundantemente com água. Pode utilizar-se máquina de alta pressão. Deixar secar ao ar. Nunca utilizar produtos abrasivos nem corrosivos. |
| Iluminação | Desligar a alimentação antes de qualquer limpeza. Um cabo danificado deve ser substituído por um profissional. Se a iluminação deixar de funcionar, não abrir o módulo e contactar-nos. |

## GARANTIA

| | |
|---|---|
| Garantia | 2 anos |
| Vida útil | 10 anos |

## DESENHOS COTADOS

17,8 × 17,8 × 25 cm

43 × 43 × 60 cm

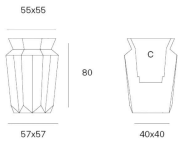


C = (35x35) x 45 cm
39L

57 × 57 × 80 cm

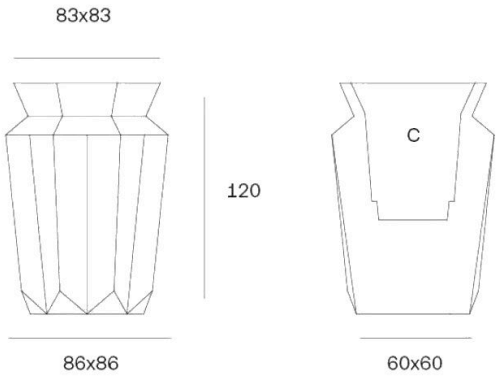


C = (50x50) x 64 cm
116L

86 × 86 × 120 cm

## ESTRUTURA E PROCESSO

**Polietileno rotomoldado**

- Ultrarresistente.
- Anti-UV Certificação UV8, não desbota ao sol.
- Impermeável
- Antigelo -60 °C a +80 °C
- Manutenção fácil
- 100% reciclável
- Parede dupla
- Paredes reforçadas ultrarrígidas

Marcas integradas para furar facilmente o orifício de drenagem

**Verano Design**
contact@verano-design.com · +33 7 56 90 02 78
verano-design.com

Ficha de produto online

## RESISTÊNCIA E CERTIFICAÇÕES

- **Solidez** Elevada resistência a choques e impactos.
- Uso intensivo

- **Certificação contra incêndio** UL94 HB
- **Anti-UV** UV8

**Iluminação LED**

- **Conformidade** CE e RoHS
- **Índice de proteção** IP65, adequado a zonas húmidas
- **Segurança elétrica e fotobiológica** EN IEC 62031, EN 62493, EN 62471
- **Compatibilidade eletromagnética** EN IEC 55015, EN 61547, EN 61000-3-2, EN 61000-3-3
- **Comando à distância e DMX** EN 300 220, EN 301 489
- **Ecodesign** Regulamento (UE) 2019/2020

Declaração de conformidade UE para os módulos LED branco, RGBW e RGBW DMX.

## ILUMINAÇÃO

**Branco 4500K**

- Fluxo luminoso: 720 – 2800 LM
- Potência: 12 – 90 W
- Proteção IP65
- Temperatura ambiente de funcionamento: até 40 °C

**RGBW multicolor**

- LED multicolor RGBW
- Transição e mudança de intensidade
- Comando à distância com alcance de 10/15 m
- Proteção IP65
- Temperatura ambiente de funcionamento: até 40 °C

**RGBW multicolor DMX**

- LED multicolor RGBW
- Transição e mudança de intensidade
- Comando à distância com alcance de 10/15 m
- Home WiFi DMX (iOS/Android) ou profissional XLR (não incluído)
- Sincronização da iluminação entre diferentes aparelhos
- Proteção IP65
- Temperatura ambiente de funcionamento: até 40 °C

## PESO E EMBALAGEM

| COTAS | PESO LÍQUIDO | EMBALAGEM | PESO DA EMBALAGEM | VOLUME DA EMBALAGEM |
|---|---|---|---|---|
| 17,8 × 17,8 × 25 cm | 1 kg | 1 por embalagem | 1,2 kg | 0,02 m³ |

**Verano Design**
contact@verano-design.com · +33 7 56 90 02 78
verano-design.com

Ficha de produto online

## ALIMENTAÇÃO

**Cabo**

- Comprimento do cabo 5 m
- Tipo: Classe 2
- Tensão: (100-240V AC)
- Frequência (50-60 Hz)

**Bateria**

- Autonomia de 8 h-12 h
- Tempo de carga: cerca de 5 horas
- Número de ciclos de carga: ~500 ciclos
- Tensão: 12V
- Capacidade: 5,2 – 19 Ah
- IP65 / CE / RoHS
- Carregador incluído: entrada de rede: 100-240V AC / 50-60 Hz

**Verano Design**
contact@verano-design.com · +33 7 56 90 02 78
verano-design.com

Cotas totais, tolerância de fabrico ± 2 %. Documento sem valor contratual.

Ficha de produto online