Vaso Hinoki LED

Design Studio Vondom



MISURE

QUOTE	PESO
19 × 19 × 25 cm	1 kg
50 × 50 × 60 cm	9 kg
51 × 51 × 80 cm	11 kg
76 × 76 × 120 cm	21 kg

MATERIALE

Struttura	Polietilene rotostampato
Illuminazione	LED integrato

VERSIONI

ILLUMINAZIONE	ALIMENTAZIONE
Bianco 4500K	Cavo
RGBW Multicolore	Cavo, batteria
RGBW Multicolore DMX	Cavo, batteria

DISPONIBILE ANCHE



Vaso Hinoki
Versione senza illuminazione
verano-design.com/it/products/vaso-design-hinoki-

Verano Design
contact@verano-design.com · +33 7 56 90 02 78
verano-design.com

Scheda prodotto online

MANUTENZIONE

Resina (polietilene)	Spruzzare uno sgrassatore per uso domestico sulla superficie, strofinare con un panno umido, poi risciacquare abbondantemente. L'idropulitrice è adatta. Lasciare asciugare all'aria. Mai prodotti abrasivi né corrosivi.
Illuminazione	Staccare l'alimentazione prima di qualsiasi pulizia. Un cavo danneggiato va sostituito da un professionista. Se l'illuminazione smette di funzionare, non aprire il modulo e contattarci.

GARANZIA

Garanzia	2 anni
Durata di vita	10 anni

DISEGNI QUOTATI

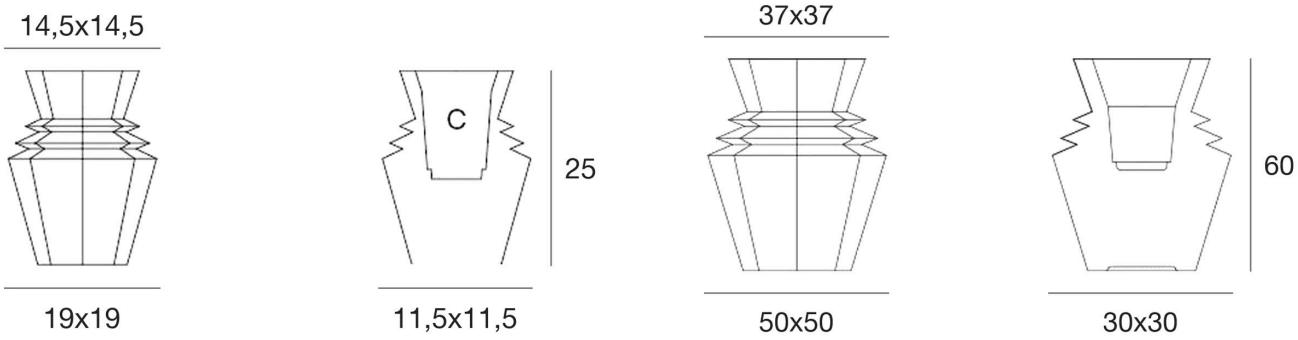

C = (14 x 14) x 15 cm
0,8 L

C = (28,5 x 28,5) x 31,5 cm
10,5 L

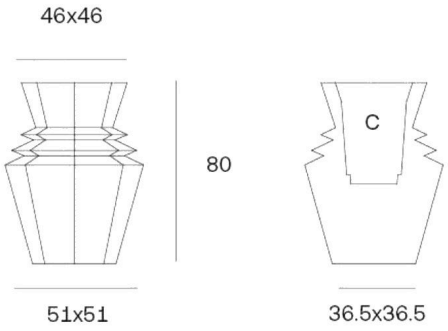

C = (44x44) x 48 cm
26L

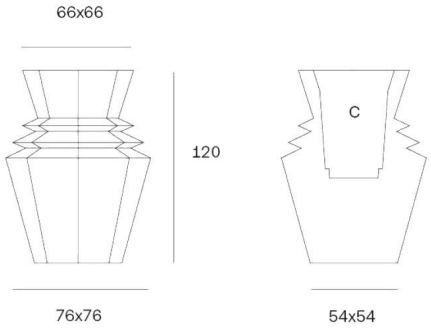

C = (64x64) x 63 cm
105L

STRUTTURA E PROCESSO

Polietilene rotostampato

- Ultra-resistente.
- **Anti-UV** Certificato UV8, non scolorisce al sole.
- Impermeabile
- **Antigelo** da -60°C a +80°C
- Manutenzione facile
- 100% riciclabile
- Doppia parete
- Pareti rinforzate ultra-rigide

Segni integrati per praticare facilmente il foro di drenaggio

TENUTA E CERTIFICAZIONI

- **Solidità** Elevata resistenza agli urti e agli impatti.
- Uso intensivo
- **Certificazione antincendio** UL94 HB
- **Anti-UV** UV8

Illuminazione LED

- **Conformità** CE e RoHS
- **Grado di protezione** IP65, adatto ad ambienti umidi
- **Sicurezza elettrica e fotobiologica** EN IEC 62031, EN 62493, EN 62471
- **Compatibilità elettromagnetica** EN IEC 55015, EN 61547, EN 61000-3-2, EN 61000-3-3
- **Telecomando e DMX** EN 300 220, EN 301 489
- **Ecodesign** regolamento (UE) 2019/2020

Dichiarazione di conformità UE per i moduli LED bianco, RGBW e RGBW DMX.

ILLUMINAZIONE

Bianco 4500K

- Flusso luminoso: 720 – 2800 LM
- Potenza: 12 – 90 W
- Protezione IP65
- Temperatura ambiente di funzionamento: fino a 40 °C

RGBW multicolore

- LED multicolore RGBW
- Transizione e variazione d'intensità
- Telecomando con portata di 10/15m
- Protezione IP65
- Temperatura ambiente di funzionamento: fino a 40 °C

RGBW multicolore DMX

- LED multicolore RGBW
- Transizione e variazione d'intensità
- Telecomando con portata di 10/15m
- Home WiFi DMX (iOS/Android) o professionale XLR (non incluso)
- Sincronizzazione dell'illuminazione tra diversi apparecchi
- Protezione IP65
- Temperatura ambiente di funzionamento: fino a 40 °C

ALIMENTAZIONE

Cavo

- Lunghezza del cavo 5m
- Tipo : Classe 2
- Tensione: (100-240V AC)
- Frequenza (50-60 Hz)

Batteria

- Autonomia di 8h-12h
- Tempo di ricarica: circa 5 ore
- Numero di cicli di ricarica: ~500 cicli
- Tensione: 12V
- Capacità: 5,2 – 19 Ah
- IP65 / CE / RoHS
- Caricabatterie incluso: ingresso di rete: 100-240V AC / 50-60 Hz

PESO E COLLO

QUOTE	PESO NETTO	IMBALLAGGIO	PESO DEL COLLO	VOLUME DEL COLLO
19 × 19 × 25 cm	1 kg	1 per collo	1,1 kg	0,02 m³

Verano Design
contact@verano-design.com · +33 7 56 90 02 78
verano-design.com

Quote di ingombro, tolleranza di fabbricazione ± 2 %. Documento non contrattuale.

Scheda prodotto online