Statue Neko (chat)

Design Studio Vondom

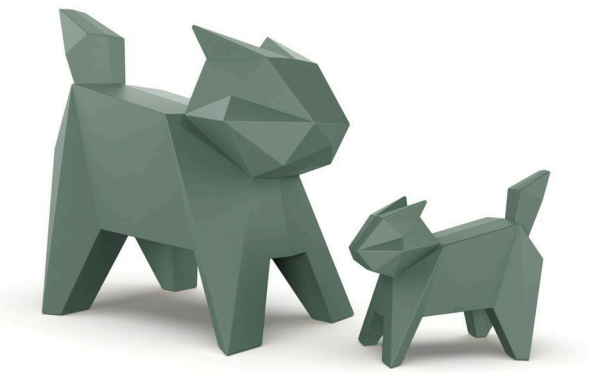

TAILLES

COTES	POIDS
63 × 34 × 55 cm	4 kg
138 × 74 × 120 cm	20 kg

MATIÈRE

Structure	Polyéthylène rotomoulé

EXISTE AUSSI

Statue Neko LED (chat)
Version lumineuse LED
verano-design.com/products/statue-lumineuse-chat-origami-neko-

COULEUR · 15 COLORIS

Mat 15 coloris

Noir · Blanc · Écru · Taupe · Gris · Anthracite · Marron · Garnet · Vert · Crème
Bleu · Camel · Clay · Écru granité · Crème granité

Verano Design
contact@verano-design.com · +33 7 56 90 02 78
verano-design.com

Fiche produit en ligne

Laqué 13 coloris

Noir · Blanc · Écru · Taupe · Gris · Anthracite · Marron · Garnet · Vert · Crème · Bleu · Camel · Clay

ENTRETIEN

Résine (polyéthylène)	Pulvériser un dégraissant ménager sur la surface, frotter avec un chiffon humide, puis rincer à grande eau. Le nettoyeur haute pression convient. Laisser sécher à l'air libre. Jamais de produit abrasif ni corrosif.
Finition laquée	Chiffon humide et dégraissant doux, sans nettoyeur haute pression. Une cire automobile tous les deux ou trois mois limite l'apparition de rayures. À protéger du plein soleil et de la pluie.

GARANTIE

Garantie	2 ans
Durée de vie	10 ans

PLANS COTÉS

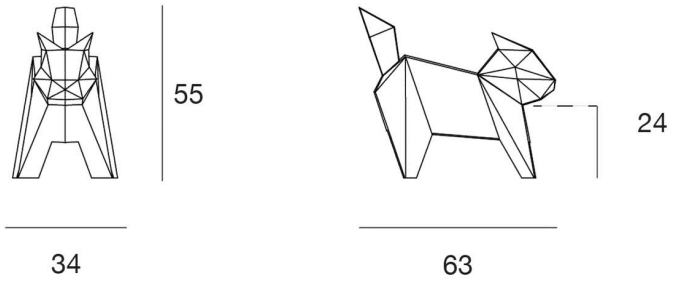

63 × 34 × 55 cm

Verano Design
contact@verano-design.com · +33 7 56 90 02 78
verano-design.com

Fiche produit en ligne

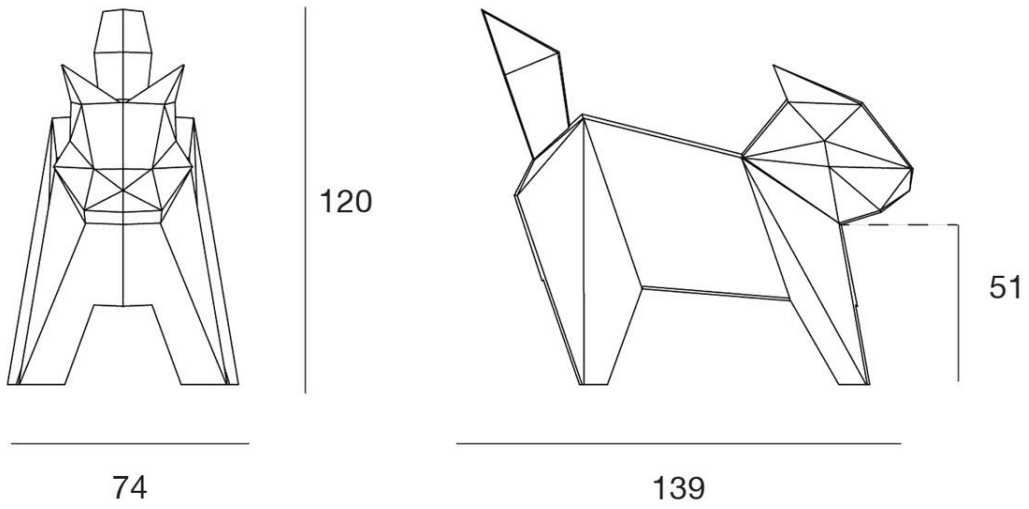

138 × 74 × 120 cm

STRUCTURE ET PROCÉDÉ

Polyéthylène rotomoulé

- Ultra-résistant.
- Anti-UV Certifiée UV8, ne décolore pas au soleil.
- Imperméable
- Anti-gel -60°C à +80°C
- Entretien facile
- 100% Recyclable

Évitez l'exposition directe au soleil et à la pluie pour la finition laquée.

Verano Design
contact@verano-design.com · +33 7 56 90 02 78
verano-design.com

Fiche produit en ligne

TENUE ET CERTIFICATIONS

- **Solidité** Haute résistance aux chocs et aux impacts.
- Usage intensif

Certifications

- **Certification Incendie** UL94 HB
- **Anti-UV** UV8

POIDS ET COLIS

COTES	POIDS NET	CONDITIONNEMENT	POIDS COLIS	VOLUME COLIS
63 × 34 × 55 cm	4 kg	1 par colis	4 kg	0,15 m³
138 × 74 × 120 cm	20 kg	1 par colis	20 kg	1,3 m³

Verano Design
contact@verano-design.com · +33 7 56 90 02 78
verano-design.com

Cotes hors tout, tolérance de fabrication ± 2 %. Document non contractuel.

Fiche produit en ligne