Tuinbeeld Kitsune LED (vos)

Design Studio Vondom

MATEN

MAATVOERING	GEWICHT
69 × 35 × 55 cm	4 kg
151 × 78 × 120 cm	22 kg

MATERIAAL

Structuur	Rotatiegegoten polyethyleen
Verlichting	Geïntegreerde led

VERSIES

VERLICHTING	STROOMVOORZIENING
Wit 4500K	Kabel
RGBW Meerkleurig	Kabel, accu
RGBW Meerkleurig DMX	Kabel, accu

OOK VERKRIJGBAAR

Tuinbeeld Kitsune (vos)
Versie zonder verlichting
verano-design.com/nl/products/tuinbeeld-vos-origami

GARANTIE

Garantie	2 jaar
Levensduur	10 jaar

Verano Design
contact@verano-design.com · +33 7 56 90 02 78
verano-design.com

Productpagina online

ONDERHOUD

Kunststof (polyethyleen)	Een huishoudelijke ontvetter op het oppervlak spuiten, met een vochtige doek afnemen en daarna overvloedig naspoelen met water. Een hogedrukreiniger is toegestaan. Aan de lucht laten drogen. Nooit schurende of bijtende middelen gebruiken.
Verlichting	De voeding uitschakelen vóór elke reiniging. Een beschadigde kabel laat u door een vakman vervangen. Werkt de verlichting niet meer, de module dan niet openen en contact met ons opnemen.

MAATTEKENINGEN

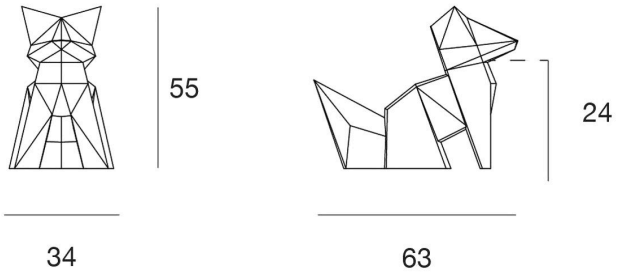

69 × 35 × 55 cm

Verano Design
contact@verano-design.com · +33 7 56 90 02 78
verano-design.com

Productpagina online

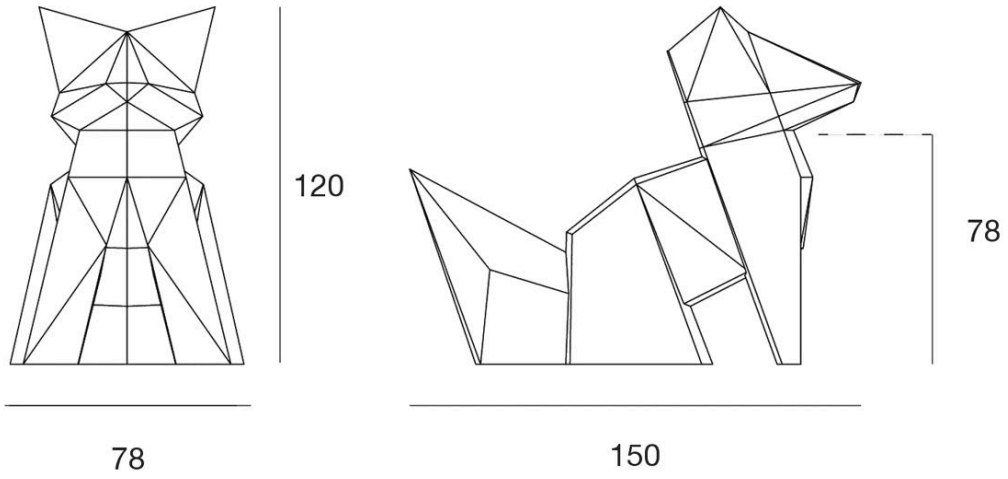

151 × 78 × 120 cm

STRUCTUUR EN PRODUCTIEPROCES

Rotatiegegoten polyethyleen

- Extra sterk.
- **Uv-bestendig** UV8-gecertificeerd, verkleurt niet in de zon.
- Waterdicht
- **Vorstbestendig** -60°C tot +80°C
- Eenvoudig onderhoud
- 100% recyclebaar

DUURZAAMHEID EN CERTIFICERINGEN

- **Stevigheid** Zeer bestand tegen stoten en schokken.
- Intensief gebruik

Certificeringen

- **Brandcertificering** UL94 HB
- **Uv-bestendig** UV8

Led-verlichting

- **Conformiteit** CE en RoHS
- **Beschermingsgraad** IP65, geschikt voor vochtige ruimtes
- **Elektrische en fotobiologische veiligheid** EN IEC 62031, EN 62493, EN 62471
- **Elektromagnetische compatibiliteit** EN IEC 55015, EN 61547, EN 61000-3-2, EN 61000-3-3
- **Afstandsbediening en DMX** EN 300 220, EN 301 489
- **Ecologisch ontwerp** verordening (EU) 2019/2020

EU-conformiteitsverklaring voor de led-modules wit, RGBW en RGBW DMX.

Verano Design
contact@verano-design.com · +33 7 56 90 02 78
verano-design.com

Productpagina online

VERLICHTING

Wit 4500K

- Lichtstroom: 720 - 2800 LM
- Vermogen: 12 - 90 W
- IP65-bescherming
- Omgevingstemperatuur tijdens gebruik: tot 40 °C

RGBW Meerkleurig

- Meerkleurige RGBW-leds
- Overgang en wisseling van lichtintensiteit
- Afstandsbediening met een bereik van 10/15 m
- IP65-bescherming
- Omgevingstemperatuur tijdens gebruik: tot 40 °C

RGBW Meerkleurig DMX

- Meerkleurige RGBW-leds
- Overgang en wisseling van lichtintensiteit
- Afstandsbediening met een bereik van 10/15 m
- Home wifi-DMX (iOS/Android) of professioneel XLR (niet inbegrepen)
- Synchronisatie van de verlichting tussen verschillende apparaten
- IP65-bescherming
- Omgevingstemperatuur tijdens gebruik: tot 40 °C

VOEDING

Kabel

- Kabellengte 5 m
- Type: klasse 2
- Spanning: (100-240V AC)
- Frequentie (50-60 Hz)

Accu

- Brandduur van 8-12 uur
- Laadtijd: ongeveer 5 uur
- Aantal laadcycli: ~500 cycli
- Spanning: 12V
- Capaciteit: 5,2 - 19 Ah
- IP65 / CE / RoHS
- Lader meegeleverd: netingang: 100-240V AC / 50-60 Hz

GEWICHT EN PAKKET

MAATVOERING	NETTOGEWICHT	VERPAKKING	PAKKETGEWICHT	PAKKETVOLUME
69 × 35 × 55 cm	4 kg	1 per pakket	4,6 kg	0,15 m³
151 × 78 × 120 cm	22 kg	1 per pakket	22,3 kg	1,42 m³

Verano Design
contact@verano-design.com · +33 7 56 90 02 78
verano-design.com

Totale afmetingen, fabricagetolerantie ± 2 %. Niet-contractueel document.

Productpagina online