Tavolino Fusta

Design Ramón Esteve



MISURE

QUOTE	PESO
135 × 80 × 32 cm	28 kg
Ø 60 × 50 cm	12 kg
45 × 45 × 35 cm	6 kg

MATERIALE

Struttura	Teak naturale
Piano	Legno di teak

MANUTENZIONE

Teak	Con il tempo il teak assume una patina grigio argento per effetto del sole e dell'umidità. Mai prodotti abrasivi né corrosivi.

Verano Design
contact@verano-design.com · +33 7 56 90 02 78
verano-design.com

Scheda prodotto online

GARANZIA

Garanzia	2 anni
Durata di vita	10 anni

DISEGNI QUOTATI

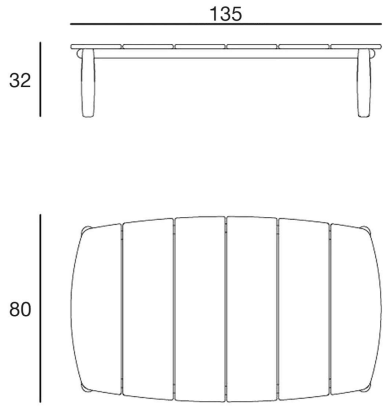

135 × 80 × 32 cm

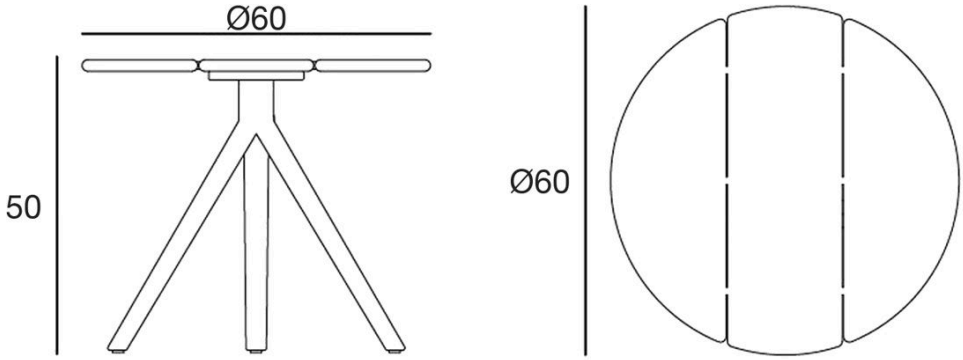

Ø 60 × 50 cm

Verano Design
contact@verano-design.com · +33 7 56 90 02 78
verano-design.com

Scheda prodotto online

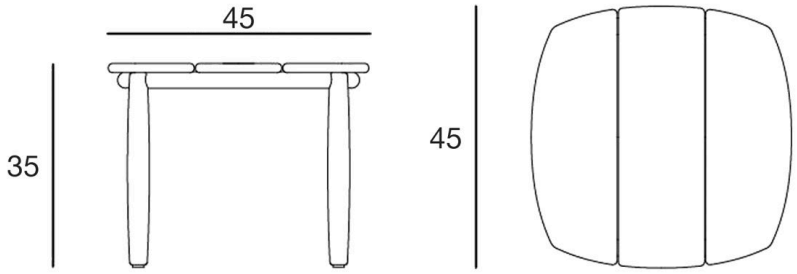

45 × 45 × 35 cm

STRUTTURA E PROCESSO

Teak naturale

- Legno nobile di alta qualità.
- Ultraresistente
- **Evoluzione naturale** Sviluppa col tempo una patina grigio argento (sole e umidità).
- Durevole

Legno di teak

- Resistenza agli urti
- Resistenza termica (piatto caldo)
- Antimpronta
- Antirumore
- **Evoluzione** Col tempo il teak naturale sviluppa una delicata patina grigio argento per effetto degli agenti atmosferici.

TENUTA E CERTIFICAZIONI

- **Solidità** Elevata resistenza a urti e impatti.
- Uso intensivo
- **Evoluzione naturale** patina grigio argento nel tempo.

Verano Design
contact@verano-design.com · +33 7 56 90 02 78
verano-design.com

Scheda prodotto online

PESO E COLLO

QUOTE	PESO NETTO	IMBALLAGGIO	PESO DEL COLLO	VOLUME DEL COLLO
135 × 80 × 32 cm	28 kg	1 per collo	28 kg	0,41 m³
Ø 60 × 50 cm	12 kg	1 per collo	12 kg	0,22 m³
45 × 45 × 35 cm	6 kg	1 per collo	6 kg	0,09 m³



Verano Design
contact@verano-design.com · +33 7 56 90 02 78
verano-design.com

Quote di ingombro, tolleranza di fabbricazione ± 2 %. Documento non contrattuale.

Scheda prodotto online