# Table Basse Rest LED

Design A-cero

## DIMENSIONS

| COTES | POIDS |
|---|---|
| 106 × 56 × 30 cm | 15 kg |

## MATIÈRE

| | |
|---|---|
| Structure | Polyéthylène rotomoulé |
| Éclairage | LED intégrée |

## EXISTE AUSSI

**Table Basse Rest**

Version sans éclairage

verano-design.com/products/table-basse-jardin-rest-blanche-design

**Verano Design**
contact@verano-design.com · +33 7 56 90 02 78
verano-design.com

Fiche produit en ligne

## VERSIONS

| ÉCLAIRAGE | SOURCE D'ALIMENTATION |
|---|---|
| Blanc 4500K | Câble |
| RGBW Multicolore | Câble, batterie |
| RGBW Multicolore DMX | Câble, batterie |

## ENTRETIEN

| | |
|---|---|
| Résine (polyéthylène) | Pulvériser un dégraissant ménager sur la surface, frotter avec un chiffon humide, puis rincer à grande eau. Le nettoyeur haute pression convient. Laisser sécher à l'air libre. Jamais de produit abrasif ni corrosif. |
| Éclairage | Couper l'alimentation avant tout nettoyage. Un câble abîmé se remplace par un professionnel. Si l'éclairage cesse de fonctionner, ne pas ouvrir le module et nous contacter. |

## GARANTIE

| | |
|---|---|
| Garantie | 2 ans |
| Durée de vie | 10 ans |

## PLANS COTÉS

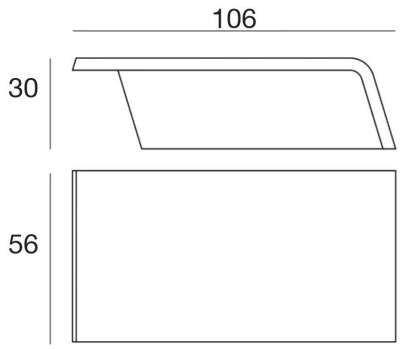


**Verano Design**
contact@verano-design.com · +33 7 56 90 02 78
verano-design.com

Fiche produit en ligne

## STRUCTURE ET PROCÉDÉ

**Polyéthylène rotomoulé**

- Ultra-résistant.
- **Anti-UV** Certifiée UV8, ne décolore pas au soleil.
- Imperméable
- **Anti-gel** -60°C à +80°C
- Anti-choc
- Entretien facile
- 100% Recyclable

## TENUE ET CERTIFICATIONS

- **Solidité** Haute résistance aux chocs et aux impacts.
- Usage intensif
- **Certification Incendie** UL94 HB
- **Anti-UV** UV8

**Éclairage LED**

- **Conformité** CE et RoHS
- **Indice de protection** IP65, adapté aux zones humides
- **Sécurité électrique et photobiologique** EN IEC 62031, EN 62493, EN 62471
- **Compatibilité électromagnétique** EN IEC 55015, EN 61547, EN 61000-3-2, EN 61000-3-3
- **Télécommande et DMX** EN 300 220, EN 301 489
- **Écoconception** règlement (UE) 2019/2020

Déclaration de conformité UE pour les modules LED blanc, RGBW et RGBW DMX.

## ÉCLAIRAGE

**Blanc 4500K**

- Flux lumineux : 720 – 2800 LM
- Puissance : 12 – 90 W
- Protection IP65
- Température ambiante de fonctionnement : jusqu'à 40 °C

**RGBW Multicolore**

- LED multicolores RGBW
- Transition et changement d'intensité
- Télécommande avec portée de 10/15m
- Protection IP65
- Température ambiante de fonctionnement : jusqu'à 40 °C

**RGBW Multicolore DMX**

- LED multicolores RGBW
- Transition et changement d'intensité
- Télécommande avec portée de 10/15m
- Home WiFi DMX (iOS/Android) ou professionnel XLR (non inclus)
- Synchronisation d'éclairage entre différents appareils
- Protection IP65
- Température ambiante de fonctionnement : jusqu'à 40 °C

## ALIMENTATION

**Câble**

- Longueur de câble 5m
- Type : Classe 2
- Tension : (100-240V AC)
- Fréquence (50-60 Hz)

**Batterie**

- Autonomie de 8h-12h
- Temps de charge : environ 5 heures
- Nombre de cycles de charge : ~500 cycles
- Tension : 12V
- Capacité : 5,2 – 19 Ah
- IP65 / CE / RoHS
- Chargeur fourni : Entrée secteur : 100-240V AC / 50-60 Hz

## POIDS ET COLIS

| COTES | POIDS NET | CONDITIONNEMENT | POIDS COLIS | VOLUME COLIS |
|---|---|---|---|---|
| 106 × 56 × 30 cm | 15 kg | 1 par colis | 15,8 kg | 0,33 m³ |

**Verano Design**
contact@verano-design.com · +33 7 56 90 02 78
verano-design.com

Cotes hors tout, tolérance de fabrication ± 2 %. Document non contractuel.

Fiche produit en ligne