Mesa de apoio Rest Zigzag LED

Design A-cero

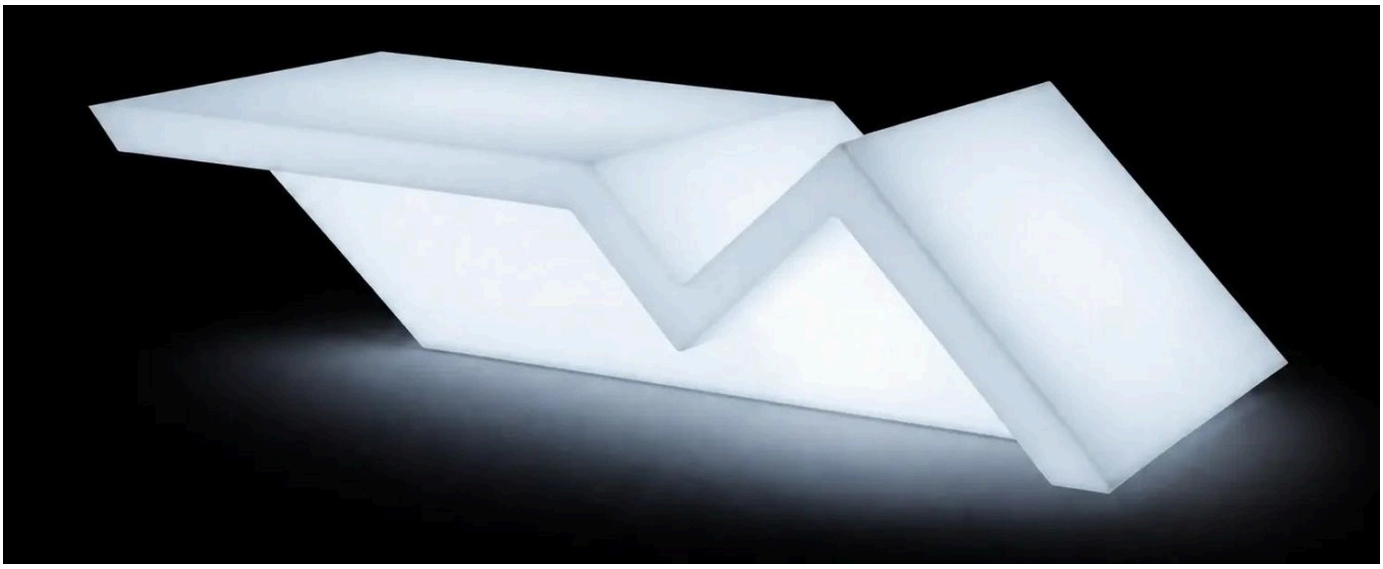

DIMENSÕES

COTAS	PESO
86,5 × 50 × 24 cm	8 kg

MATERIAL

Estrutura	Polietileno rotomoldado
Iluminação	LED integrado

DISPONÍVEL TAMBÉM

Mesa de apoio Rest Zigzag
Versão sem iluminação
verano-design.com/pt/products/mesa-apoio-rest-zigzag

Verano Design
contact@verano-design.com · +33 7 56 90 02 78
verano-design.com

Ficha de produto online

VERSÕES

ILUMINAÇÃO	FONTE DE ALIMENTAÇÃO
Branco 4500K	Cabo
RGBW Multicolor	Cabo, bateria
RGBW Multicolor DMX	Cabo, bateria

MANUTENÇÃO

Resina (polietileno)	Pulverizar um desengordurante doméstico sobre a superfície, esfregar com um pano húmido e enxaguar abundantemente com água. Pode utilizar-se máquina de alta pressão. Deixar secar ao ar. Nunca utilizar produtos abrasivos nem corrosivos.
Iluminação	Desligar a alimentação antes de qualquer limpeza. Um cabo danificado deve ser substituído por um profissional. Se a iluminação deixar de funcionar, não abrir o módulo e contactar-nos.

GARANTIA

Garantia	2 anos
Vida útil	10 anos

DESENHOS COTADOS

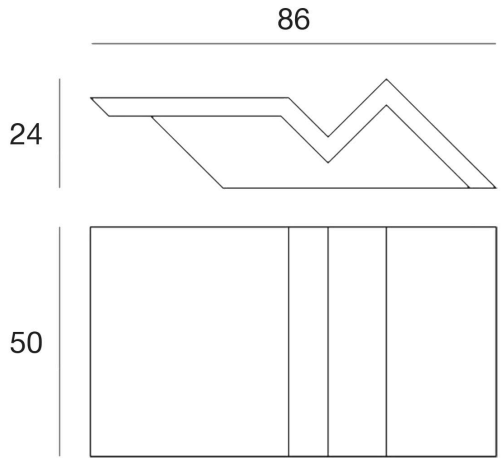

Verano Design
contact@verano-design.com · +33 7 56 90 02 78
verano-design.com

Ficha de produto online

ESTRUTURA E PROCESSO

Polietileno rotomoldado

- Ultrarresistente.
- **Anti-UV** Certificação UV8, não desbota ao sol.
- Impermeável
- **Antigelo** -60 °C a +80 °C
- Antichoque
- Manutenção fácil
- 100% reciclável

RESISTÊNCIA E CERTIFICAÇÕES

- **Solidez** Elevada resistência a choques e impactos.
- Uso intensivo
- **Certificação contra incêndio** UL94 HB
- **Anti-UV** UV8

Iluminação LED

- **Conformidade** CE e RoHS
- **Índice de proteção** IP65, adequado a zonas húmidas
- **Segurança elétrica e fotobiológica** EN IEC 62031, EN 62493, EN 62471
- **Compatibilidade eletromagnética** EN IEC 55015, EN 61547, EN 61000-3-2, EN 61000-3-3
- **Comando à distância e DMX** EN 300 220, EN 301 489
- **Ecodesign** Regulamento (UE) 2019/2020

Declaração de conformidade UE para os módulos LED branco, RGBW e RGBW DMX.

ILUMINAÇÃO

Branco 4500K

- Fluxo luminoso: 720 – 2800 LM
- Potência: 12 – 90 W
- Proteção IP65
- Temperatura ambiente de funcionamento: até 40 °C

RGBW multicolor

- LED multicolor RGBW
- Transição e mudança de intensidade
- Comando à distância com alcance de 10/15 m
- Proteção IP65
- Temperatura ambiente de funcionamento: até 40 °C

RGBW multicolor DMX

- LED multicolor RGBW
- Transição e mudança de intensidade
- Comando à distância com alcance de 10/15 m
- Home WiFi DMX (iOS/Android) ou profissional XLR (não incluído)
- Sincronização da iluminação entre diferentes aparelhos
- Proteção IP65
- Temperatura ambiente de funcionamento: até 40 °C

Verano Design
contact@verano-design.com · +33 7 56 90 02 78
verano-design.com

Ficha de produto online

ALIMENTAÇÃO

Cabo

- Comprimento do cabo 5 m
- Tipo: Classe 2
- Tensão: (100-240V AC)
- Frequência (50-60 Hz)

Bateria

- Autonomia de 8 h-12 h
- Tempo de carga: cerca de 5 horas
- Número de ciclos de carga: ~500 ciclos
- Tensão: 12V
- Capacidade: 5,2 – 19 Ah
- IP65 / CE / RoHS
- Carregador incluído: entrada de rede: 100-240V AC / 50-60 Hz

PESO E EMBALAGEM

COTAS	PESO LÍQUIDO	EMBALAGEM	PESO DA EMBALAGEM	VOLUME DA EMBALAGEM
86,5 × 50 × 24 cm	8 kg	1 por embalagem	8,9 kg	0,11 m³

Verano Design
contact@verano-design.com · +33 7 56 90 02 78
verano-design.com

Cotas totais, tolerância de fabrico ± 2 %. Documento sem valor contratual.

Ficha de produto online