Tavolo Quartz Quadrato

Design Ramón Esteve



MISURE

QUOTE	PESO
59 × 59 × 73 cm	7 kg
69 × 69 × 73 cm	8 kg
79 × 79 × 73 cm	10 kg

MATERIALE

Struttura	Polipropilene iniettato
Piano	HPL Solid Core

DISPONIBILE ANCHE



Tavolo Quartz Rotondo

Rotondo

verano-design.com/it/products/tavolo-giardino-quartz-rotondo

COLORE BASE · 3 COLORI

Nero · Bianco · Ecru

PESO E COLLO

QUOTE	PESO NETTO	IMBALLAGGIO	PESO DEL COLLO	VOLUME DEL COLLO
69 × 69 × 73 cm	8 kg	2 per collo	9,4 kg	0,1 m³
79 × 79 × 73 cm	10 kg	2 per collo	11,3 kg	0,03 m³

Verano Design
contact@verano-design.com · +33 7 56 90 02 78
verano-design.com

Scheda prodotto online

FINITURA PIANO · 4 FINITURE

Bordo nero 3 colori


Bianco


Ecru


Nero*

* Da installare al riparo dal sole diretto e dalle piogge intense.

Colore integrale 14 colori


Bianco


Ecru


Taupe


Fumè


Crema


Camel


Clay


Garnet


Bronzo


Verde


Oceano


Blu notte


Grigio


Antracite

Effetto pietra 7 colori


Bianco


Crema


Ecru


Taupe*

Verano Design
contact@verano-design.com · +33 7 56 90 02 78
verano-design.com

Scheda prodotto online


Verde


Grigio*


Nero*

* Da installare al riparo dal sole diretto e dalle piogge intense.

Effetto legno 3 colori


Rovere chiaro


Rovere scuro


Noce

MANUTENZIONE

Resina (polietilene)	Spruzzare uno sgrassatore per uso domestico sulla superficie, strofinare con un panno umido, poi risciacquare abbondantemente. L'idropulitrice è adatta. Lasciare asciugare all'aria. Mai prodotti abrasivi né corrosivi.
Piano HPL	Panno umido e sgrassatore per uso domestico, poi asciugare. Mai prodotti abrasivi né corrosivi.

GARANZIA

Garanzia	2 anni
Durata di vita	10 anni

STRUTTURA E PROCESSO

Polipropilene iniettato

- Rinforzato con fibra di vetro
- **Anti-UV** Certificato UV8, non scolorisce al sole
- **Antigelo** da -60°C a +80°C
- Antiurto
- Facile da pulire
- 100% riciclabile

HPL Solid Core

- Alta densità
- Impermeabile
- Antigraffio
- Uso intensivo
- **Antigelo** da -60°C a +80°C
- Facile manutenzione
- Spessore 13 mm

DISEGNI QUOTATI

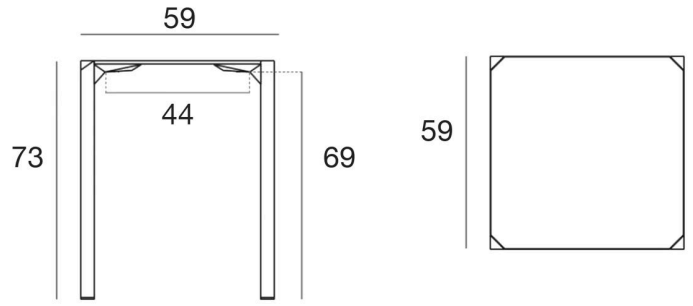

59 × 59 × 73 cm

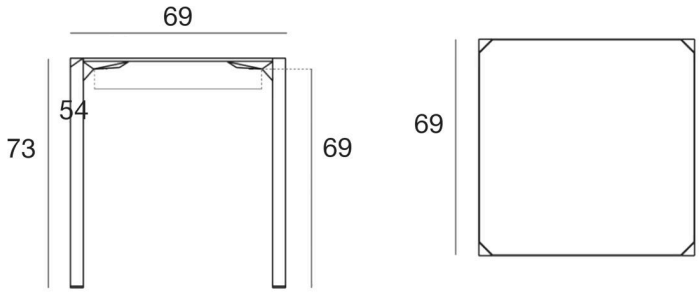

69 × 69 × 73 cm

TENUTA E CERTIFICAZIONI

- **Solidità** Elevata resistenza a urti e impatti.
- Uso intensivo
- Impilabile

- **Anti-UV** UV8
- **Spessore e densità** ISO 4586 ½ e ISO 1183
- **Durezza** ASTM D 785
- **Impermeabilità e termostabilità** ISO 4586 ½.

Verano Design
contact@verano-design.com · +33 7 56 90 02 78
verano-design.com

Scheda prodotto online



Verano Design
contact@verano-design.com · +33 7 56 90 02 78
verano-design.com

Quote di ingombro, tolleranza di fabbricazione ± 2 %. Documento non contrattuale.

Scheda prodotto online