Tavolo Vertex LED

Design Karim Rashid



DIMENSIONI

QUOTE	PESO
180 × 94 × 72 cm	73 kg

MATERIALE

Struttura	Polietilene rotostampato
Piano	HPL Solid Core
Illuminazione	LED integrato

DISPONIBILE ANCHE



Tavolo Vertex

Versione senza illuminazione

verano-design.com/it/products/tavolo-vertex-ottagonale

Verano Design
contact@verano-design.com · +33 7 56 90 02 78
verano-design.com

Scheda prodotto online

FINITURA PIANO · 4 FINITURE

Bordo nero 3 colori


Bianco


Ecru


Nero*

* Da installare al riparo dal sole diretto e dalle piogge intense.

Colore integrale 14 colori


Bianco


Ecru


Taupe


Fumè


Crema


Camel


Clay


Garnet


Bronzo

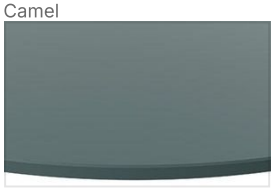
Verde


Oceano


Blu notte


Grigio


Antracite

Effetto pietra 7 colori


Bianco


Crema


Ecru


Taupe*

Verano Design
contact@verano-design.com · +33 7 56 90 02 78
verano-design.com

Scheda prodotto online


Verde


Grigio*


Nero*

* Da installare al riparo dal sole diretto e dalle piogge intense.

Effetto legno 3 colori


Rovere chiaro


Rovere scuro


Noce

VERSIONI

ILLUMINAZIONE	ALIMENTAZIONE
Bianco 4500K	Cavo
RGBW Multicolore	Cavo, batteria
RGBW Multicolore DMX	Cavo, batteria

MANUTENZIONE

Resina (polietilene)	Spruzzare uno sgrassatore per uso domestico sulla superficie, strofinare con un panno umido, poi risciacquare abbondantemente. L'idropulitrice è adatta. Lasciare asciugare all'aria. Mai prodotti abrasivi né corrosivi.
Piano HPL	Panno umido e sgrassatore per uso domestico, poi asciugare. Mai prodotti abrasivi né corrosivi.
Illuminazione	Staccare l'alimentazione prima di qualsiasi pulizia. Un cavo danneggiato va sostituito da un professionista. Se l'illuminazione smette di funzionare, non aprire il modulo e contattarci.

GARANZIA

Garanzia	2 anni
Durata di vita	10 anni

DISEGNI QUOTATI

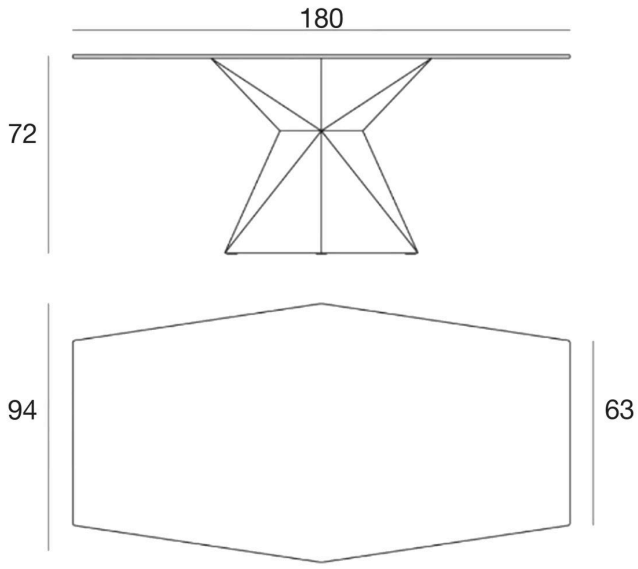

STRUTTURA E PROCESSO

Polietilene rotostampato

- Ultra-resistente.
- **Anti-UV** Certificato UV8, non scolorisce al sole.
- Impermeabile
- **Antigelo** da -60°C a +80°C
- Antiurto
- Manutenzione facile
- 100% riciclabile

HPL Solid Core

- Alta densità
- Impermeabile
- Antigraffio
- Uso intensivo
- **Antigelo** da -60°C a +80°C
- Facile manutenzione
- Spessore 13 mm

TENUTA E CERTIFICAZIONI

- **Solidità** Elevata resistenza agli urti e agli impatti.
- Uso intensivo

- **Certificazione antincendio** UL94 HB
- **Anti-UV** UV8
- **Spessore e densità** ISO 4586 ½ e ISO 1183
- **Durezza** ASTM D 785
- **Impermeabilità e termostabilità** ISO 4586 ½.

Illuminazione LED

- **Conformità** CE e RoHS
- **Grado di protezione** IP65, adatto alle zone umide
- **Sicurezza elettrica e fotobiologica** EN IEC 62031, EN 62493, EN 62471
- **Compatibilità elettromagnetica** EN IEC 55015, EN 61547, EN 61000-3-2, EN 61000-3-3
- **Telecomando e DMX** EN 300 220, EN 301 489
- **Ecodesign** regolamento (UE) 2019/2020

Dichiarazione di conformità UE per i moduli LED bianco, RGBW e RGBW DMX.

ILLUMINAZIONE

Bianco 4500K

- Flusso luminoso: 720 – 2800 LM
- Potenza: 12 – 90 W
- Protezione IP65
- Temperatura ambiente di funzionamento: fino a 40 °C

RGBW multicolore

- LED multicolore RGBW
- Transizione e variazione d'intensità
- Telecomando con portata di 10/15m
- Protezione IP65
- Temperatura ambiente di funzionamento: fino a 40 °C

RGBW multicolore DMX

- LED multicolore RGBW
- Transizione e variazione d'intensità
- Telecomando con portata di 10/15m
- Home WiFi DMX (iOS/Android) o professionale XLR (non incluso)
- Sincronizzazione dell'illuminazione tra diversi apparecchi
- Protezione IP65
- Temperatura ambiente di funzionamento: fino a 40 °C

ALIMENTAZIONE

Cavo

- Lunghezza del cavo 5m
- Tipo : Classe 2
- Tensione: (100-240V AC)
- Frequenza (50-60 Hz)

Batteria

- Autonomia di 8h-12h
- Tempo di ricarica: circa 5 ore
- Numero di cicli di ricarica: ~500 cicli
- Tensione: 12V
- Capacità: 5,2 – 19 Ah
- IP65 / CE / RoHS
- Caricabatterie incluso: ingresso di rete: 100-240V AC / 50-60 Hz



Verano Design
contact@verano-design.com · +33 7 56 90 02 78
verano-design.com

Quote di ingombro, tolleranza di fabbricazione ± 2 %. Documento non contrattuale.

Scheda prodotto online