Table Vertex Ronde LED

Design Karim Rashid

TAILLES

COTES	POIDS
Ø 50 × 72 cm	23 kg
Ø 59 × 72 cm	25 kg
Ø 69 × 72 cm	30 kg
Ø 79 × 72 cm	50 kg
Ø 89 × 72 cm	55 kg
Ø 120 × 72 cm	64 kg

MATIÈRE

Structure	Polyéthylène rotomoulé
Plateau	HPL Solide Core
Éclairage	LED intégrée

VERSIONS

Éclairage	Blanc 4500K, câble, RGBW Multicolore, câble, RGBW Multicolore, batterie, RGBW Multicolore DMX, câble, RGBW Multicolore DMX, batterie

EXISTE AUSSI

Table Vertex Ronde

Version sans éclairage

verano-design.com/products/table-bistrot-vertex-ronde-90-cm

Verano Design
contact@verano-design.com · +33 7 56 90 02 78
verano-design.com

Fiche produit en ligne

FINITION PLATEAU · 4 FINITIONS

Bordure noire 3 coloris

Blanc

Écru

Noir*

* À installer à l'abri du plein soleil et des fortes pluies.

Teinte intégrale 14 coloris

Blanc

Écru

Taupe

Fumé

Crème

Camel

Clay

Garnet

Bronze

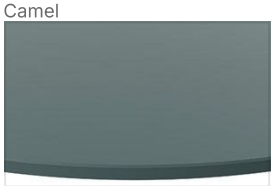
Vert

Océan

Bleu nuit

Gris

Anthracite

Effet pierre 7 coloris

Blanc

Crème

Écru

Taupe*

Verano Design
contact@verano-design.com · +33 7 56 90 02 78
verano-design.com

Fiche produit en ligne

Vert

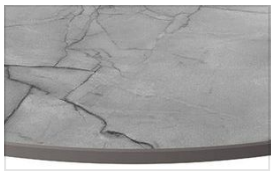
Gris*

Noir*

* À installer à l'abri du plein soleil et des fortes pluies.

Effet bois 3 coloris

Chêne clair

Chêne foncé

Noyer

ENTRETIEN

Résine (polyéthylène)	Pulvériser un dégraissant ménager sur la surface, frotter avec un chiffon humide, puis rincer à grande eau. Le nettoyeur haute pression convient. Laisser sécher à l'air libre. Jamais de produit abrasif ni corrosif.
Plateau HPL	Chiffon humide et dégraissant ménager, puis essuyage. Jamais de produit abrasif ni corrosif.
Éclairage	Couper l'alimentation avant tout nettoyage. Un câble abîmé se remplace par un professionnel. Si l'éclairage cesse de fonctionner, ne pas ouvrir le module et nous contacter.

GARANTIE

Garantie	2 ans
Durée de vie	10 ans

ALIMENTATION

Câble

- Longueur de câble 5m
- Type : Classe 2
- Tension : (100-240V AC)
- Fréquence (50-60 Hz)

Batterie

- Autonomie de 8h-12h
- Temps de charge : environ 5 heures
- Nombre de cycles de charge : ~500 cycles
- Tension : 12V
- Capacité : 5,2 – 19 Ah
- IP65 / CE / RoHS
- Chargeur fourni : Entrée secteur : 100-240V AC / 50-60 Hz

PLANS COTÉS

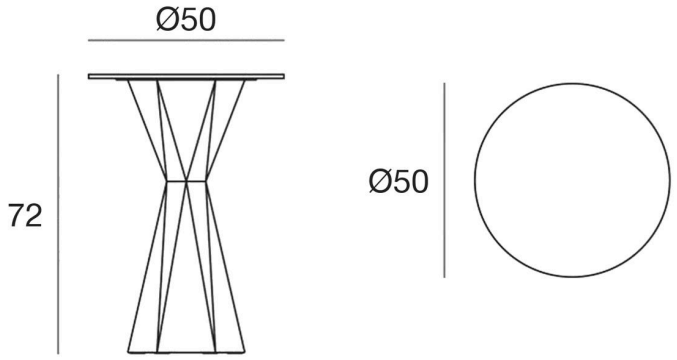

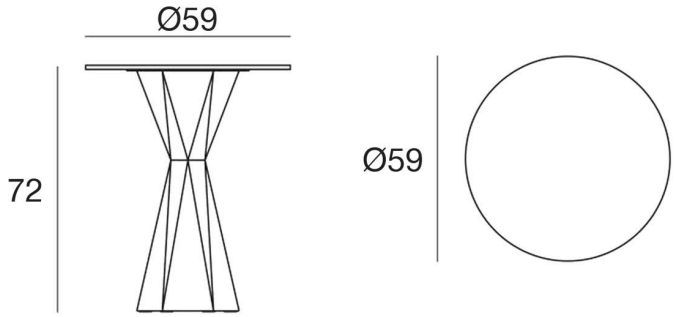

Verano Design
contact@verano-design.com · +33 7 56 90 02 78
verano-design.com

Fiche produit en ligne

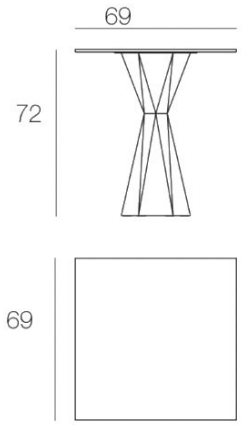

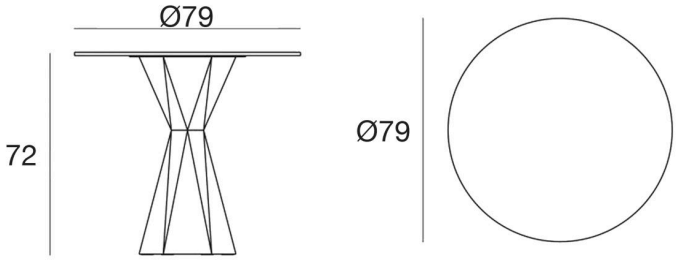

Verano Design
contact@verano-design.com · +33 7 56 90 02 78
verano-design.com

Fiche produit en ligne

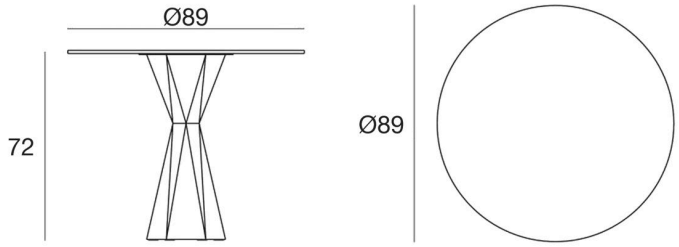

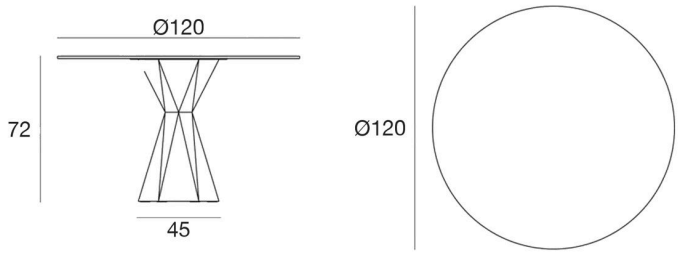

Verano Design
contact@verano-design.com · +33 7 56 90 02 78
verano-design.com

Fiche produit en ligne

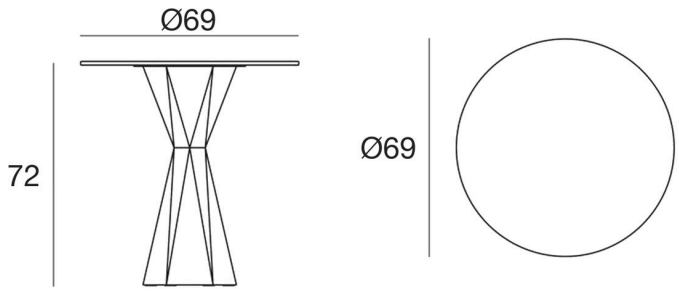

STRUCTURE ET PROCÉDÉ

Polyéthylène rotomoulé

- Ultra-résistant.
- **Anti-UV** Certifiée UV8, ne décolore pas au soleil.
- Imperméable
- **Anti-gel** -60°C à +80°C
- Anti-choc
- Entretien facile
- 100% Recyclable

HPL Solide Core

- Haute Densité
- Imperméable
- Anti-rayures
- Usage intensif
- **Anti-gel** -60°C à +80°C
- Entretien facile
- Épaisseur 13 mm

Verano Design
contact@verano-design.com · +33 7 56 90 02 78
verano-design.com

Fiche produit en ligne

TENUE ET CERTIFICATIONS

- **Solidité** Haute résistance aux chocs et aux impacts.
- Usage intensif

- **Certification Incendie** UL94 HB
- **Anti-UV** UV8
- **Épaisseur & Densité** ISO 4586 ½ et ISO 1183
- **Dureté** ASTM D 785
- **Étanchéité et Thermostabilité** ISO 4586 ½.

Éclairage LED

- **Conformité** CE et RoHS
- **Indice de protection** IP65, adapté aux zones humides
- **Sécurité électrique et photobiologique** EN IEC 62031, EN 62493, EN 62471
- **Compatibilité électromagnétique** EN IEC 55015, EN 61547, EN 61000-3-2, EN 61000-3-3
- **Télécommande et DMX** EN 300 220, EN 301 489
- **Écoconception** règlement (UE) 2019/2020

Déclaration de conformité UE pour les modules LED blanc, RGBW et RGBW DMX.

ÉCLAIRAGE

Blanc 4500K

- Flux lumineux : 720 – 2800 LM
- Puissance : 12 – 90 W
- Protection IP65
- Température ambiante de fonctionnement : jusqu'à 40 °C

RGBW Multicolore

- LED multicolores RGBW
- Transition et changement d'intensité
- Télécommande avec portée de 10/15m
- Protection IP65
- Température ambiante de fonctionnement : jusqu'à 40 °C

RGBW Multicolore DMX

- LED multicolores RGBW
- Transition et changement d'intensité
- Télécommande avec portée de 10/15m
- Home WiFi DMX (iOS/Android) ou professionnel XLR (non inclus)
- Synchronisation d'éclairage entre différents appareils
- Protection IP65
- Température ambiante de fonctionnement : jusqu'à 40 °C

POIDS ET COLIS

COTES	POIDS NET	CONDITIONNEMENT	POIDS COLIS	VOLUME COLIS
Ø 50 × 72 cm	23 kg	1 par colis	24,1 kg	0,31 m³
Ø 59 × 72 cm	25 kg	1 par colis	25,3 kg	0,31 m³
Ø 69 × 72 cm	30 kg	1 par colis	55,5 kg	0,41 m³
Ø 79 × 72 cm	50 kg	1 par colis	58,5 kg	0,68 m³
Ø 89 × 72 cm	55 kg	1 par colis	55 kg	0,68 m³
Ø 120 × 72 cm	64 kg	1 par colis	69,8 kg	1,39 m³

Verano Design
contact@verano-design.com · +33 7 56 90 02 78
verano-design.com

Cotes hors tout, tolérance de fabrication ± 2 %. Document non contractuel.

Fiche produit en ligne