Taburete alto Noma

Diseño Javier Mariscal

DIMENSIONES

MEDIDAS	PESO
40 × 38 × 74 cm	8 kg

MATERIAL

Estructura	Polietileno rotomoldeado

TAMBIÉN DISPONIBLE

Taburete alto Noma LED

Versión luminosa LED

verano-design.com/es/products/taburete-alto-noma-led

COLOR · 15 COLORES

Mate 15 colores

Negro · Blanco · Crudo · Taupe · Gris · Antracita · Marrón · Garnet · Verde · Crema · Azul · Camel · Clay · Crudo granito · Crema granito

Verano Design
contact@verano-design.com · +33 7 56 90 02 78
verano-design.com

Ficha de producto en línea

Lacado 13 colores

Negro · Blanco · Crudo · Taupe · Gris · Antracita · Marrón · Garnet · Verde · Crema · Azul · Camel · Clay

MANTENIMIENTO

Resina (polietileno)	Pulverizar un desengrasante doméstico sobre la superficie, frotar con un paño húmedo y aclarar abundantemente con agua. Se puede usar limpiadora de alta presión. Dejar secar al aire. Nunca productos abrasivos ni corrosivos.
Acabado lacado	Paño húmedo y desengrasante suave, sin limpiadora de alta presión. Una cera para coches cada dos o tres meses limita la aparición de arañazos. Proteger del sol directo y de la lluvia.

GARANTÍA

Garantía	2 años
Vida útil	10 años

PLANOS ACOTADOS

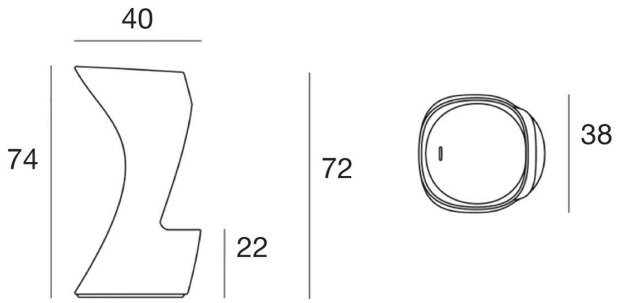

Verano Design
contact@verano-design.com · +33 7 56 90 02 78
verano-design.com

Ficha de producto en línea

ESTRUCTURA Y PROCESO

Polietileno rotomoldeado

- Ultrarresistente.
- **Anti-UV** Certificación UV8, no se decolora al sol.
- Impermeable
- **Resistencia a las heladas** -60°C a +80°C
- Fácil mantenimiento
- 100% reciclable

Evite la exposición directa al sol y a la lluvia del acabado lacado.

RESISTENCIA Y CERTIFICACIONES

- **Solidez** Alta resistencia a golpes e impactos.
- Uso intensivo
- **Certificación contra incendios** UL94 HB
- **Anti-UV** UV8

PESO Y BULTO

MEDIDAS	PESO NETO	EMBALAJE	PESO DEL BULTO	VOLUMEN DEL BULTO
40 × 38 × 74 cm	8 kg	1 por bulto	8,7 kg	0,14 m³

Verano Design
contact@verano-design.com · +33 7 56 90 02 78
verano-design.com

Medidas totales, tolerancia de fabricación ± 2 %. Documento sin valor contractual.

Ficha de producto en línea