Tabouret de Bar Noma LED

Design Javier Mariscal

DIMENSIONS

COTES	POIDS
40 × 38 × 74 cm	8 kg

MATIÈRE

Structure	Polyéthylène rotomoulé
Éclairage	LED intégrée

VERSIONS

ÉCLAIRAGE	SOURCE D'ALIMENTATION
RGBW Multicolore	Batterie
RGBW Multicolore DMX	Batterie

EXISTE AUSSI

Tabouret de Bar Noma
Version sans éclairage
verano-design.com/products/tabouret-bar-noma-exterieur-polypropylene

ENTRETIEN

Résine (polyéthylène)	Pulvériser un dégraissant ménager sur la surface, frotter avec un chiffon humide, puis rincer à grande eau. Le nettoyeur haute pression convient. Laisser sécher à l'air libre. Jamais de produit abrasif ni corrosif.
Éclairage	Couper l'alimentation avant tout nettoyage. Un câble abîmé se remplace par un professionnel. Si l'éclairage cesse de fonctionner, ne pas ouvrir le module et nous contacter.

Verano Design
contact@verano-design.com · +33 7 56 90 02 78
verano-design.com

Fiche produit en ligne

GARANTIE

Garantie	2 ans
Durée de vie	10 ans

PLANS COTÉS

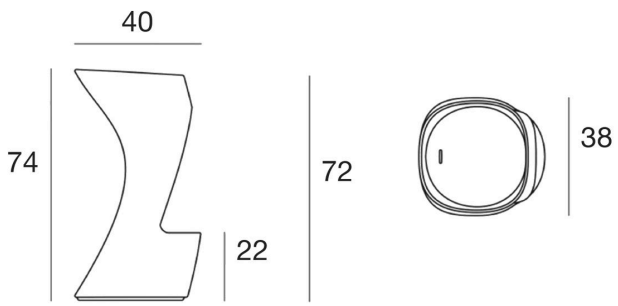

STRUCTURE ET PROCÉDÉ

Polyéthylène rotomoulé

- Ultra-résistant.
- **Anti-UV** Certifiée UV8, ne décolore pas au soleil.
- Imperméable
- **Anti-gel** -60°C à +80°C
- Entretien facile
- 100% Recyclable

POIDS ET COLIS

COTES	POIDS NET	CONDITIONNEMENT	POIDS COLIS	VOLUME COLIS
40 × 38 × 74 cm	8 kg	1 par colis	8,7 kg	0,14 m³

Verano Design
contact@verano-design.com · +33 7 56 90 02 78
verano-design.com

Fiche produit en ligne

TENUE ET CERTIFICATIONS

- **Solidité** Haute résistance aux chocs et aux impacts.
- Usage intensif

- **Certification Incendie** UL94 HB
- **Anti-UV** UV8

Éclairage LED

- **Conformité** CE et RoHS
- **Indice de protection** IP65, adapté aux zones humides
- **Sécurité électrique et photobiologique** EN IEC 62031, EN 62493, EN 62471
- **Compatibilité électromagnétique** EN IEC 55015, EN 61547, EN 61000-3-2, EN 61000-3-3
- **Télécommande et DMX** EN 300 220, EN 301 489
- **Écoconception** règlement (UE) 2019/2020

Déclaration de conformité UE pour les modules LED blanc, RGBW et RGBW DMX.

ÉCLAIRAGE

Blanc 4500K

- Flux lumineux : 720 – 2800 LM
- Puissance : 12 – 90 W
- Protection IP65
- Température ambiante de fonctionnement : jusqu'à 40 °C

RGBW Multicolore

- LED multicolores RGBW
- Transition et changement d'intensité
- Télécommande avec portée de 10/15m
- Protection IP65
- Température ambiante de fonctionnement : jusqu'à 40 °C

RGBW Multicolore DMX

- LED multicolores RGBW
- Transition et changement d'intensité
- Télécommande avec portée de 10/15m
- Home WiFi DMX (iOS/Android) ou professionnel XLR (non inclus)
- Synchronisation d'éclairage entre différents appareils
- Protection IP65
- Température ambiante de fonctionnement : jusqu'à 40 °C

ALIMENTATION

Câble

- Longueur de câble 5m
- Type : Classe 2
- Tension : (100-240V AC)
- Fréquence (50-60 Hz)

Batterie

- Autonomie de 8h-12h
- Temps de charge : environ 5 heures
- Nombre de cycles de charge : ~500 cycles
- Tension : 12V
- Capacité : 5,2 – 19 Ah
- IP65 / CE / RoHS
- Chargeur fourni : Entrée secteur : 100-240V AC / 50-60 Hz

Verano Design
contact@verano-design.com · +33 7 56 90 02 78
verano-design.com

Cotes hors tout, tolérance de fabrication ± 2 %. Document non contractuel.

Fiche produit en ligne