Taburete alto Wall Street

Diseño Eugeni Quitllet

DIMENSIONES

MEDIDAS	PESO
42 × 42 × 86 cm Altura del asiento 76 cm	12 kg

MATERIAL

Estructura	Polipropileno inyectado

COLOR · 3 COLORES

Negro · Blanco · Crudo

MANTENIMIENTO

Resina (polietileno)	Pulverizar un desengrasante doméstico sobre la superficie, frotar con un paño húmedo y aclarar abundantemente con agua. Se puede usar limpiadora de alta presión. Dejar secar al aire. Nunca productos abrasivos ni corrosivos.

Verano Design
contact@verano-design.com · +33 7 56 90 02 78
verano-design.com

Ficha de producto en línea

GARANTÍA

Garantía	2 años
Vida útil	10 años

PLANOS ACOTADOS

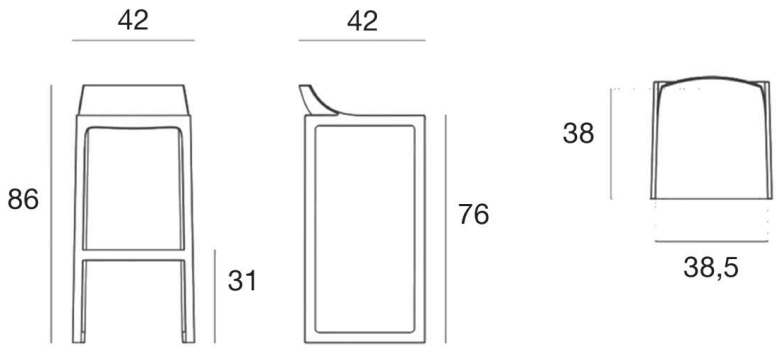

ESTRUCTURA Y PROCESO

Polipropileno inyectado

- Reforzado con fibra de vidrio
- **Anti-UV** Certificación UV8, no se decolora al sol
- **Antiheladas** -60°C a +80°C
- Antigolpes
- Fácil limpieza
- 100% reciclable

RESISTENCIA Y CERTIFICACIONES

- **Solidez** Alta resistencia a golpes e impactos.
- Uso intensivo

Polipropileno inyectado

- Resistencia al fuego: UNE EN 1021, IMO A.652, UNI 9175 y BS 5852.
- Protección solar: Certificación UV8
- Exposición a la luz: Certificación ISO 4892-2.
- Seguridad y resistencia de uso profesional: UNE-EN 581 y ANSI/BIFMA X5.4

Verano Design
contact@verano-design.com · +33 7 56 90 02 78
verano-design.com

Ficha de producto en línea

PESO Y BULTO

MEDIDAS	PESO NETO	EMBALAJE	PESO DEL BULTO	VOLUMEN DEL BULTO
42 × 42 × 86 cm	12 kg	2 por bulto	12,9 kg	0,33 m³

Verano Design
contact@verano-design.com · +33 7 56 90 02 78
verano-design.com

Medidas totales, tolerancia de fabricación ± 2 %. Documento sin valor contractual.

Ficha de producto en línea