VERANO DESIGN

Instructions de montage

Ref. 54062 / 54063

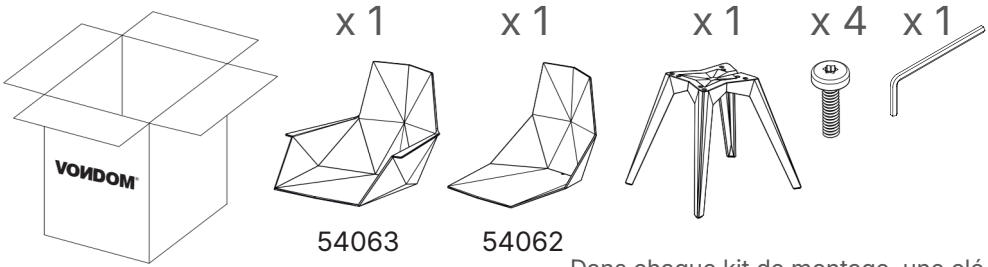

Dans chaque kit de montage, une clé Torx T25 est fournie pour visser.

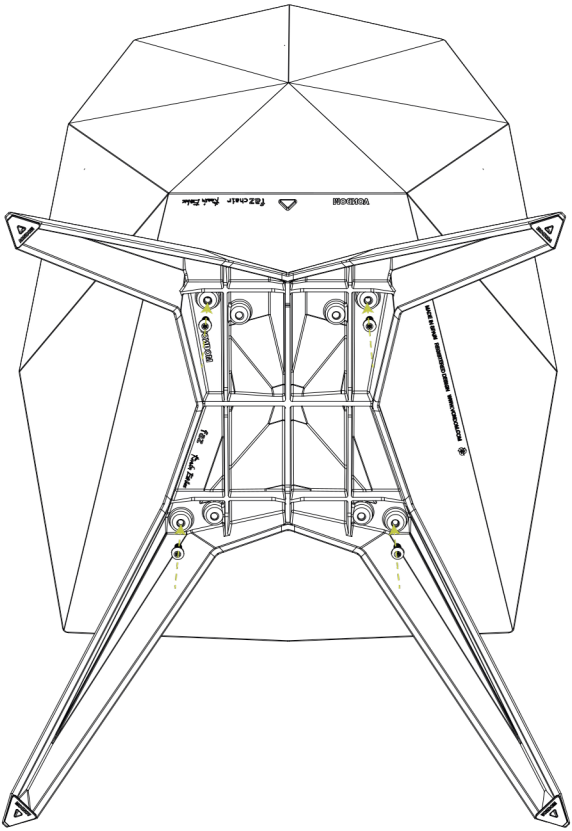

verano-design.com t. +33 7 56 90 02 78 / contact@verano-design.com
6 rue d'Armaille 75017, Paris

IMC-FAZPLASTICO-
02.11.2020